ANTALA
SPECIALTY CHEMICALS







Cátalogo de cerrajería

antala.es

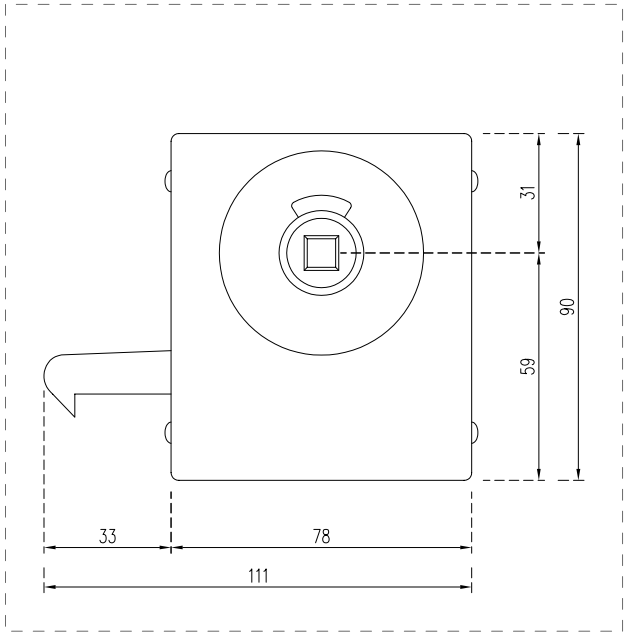

ALZADO EXTERIOR

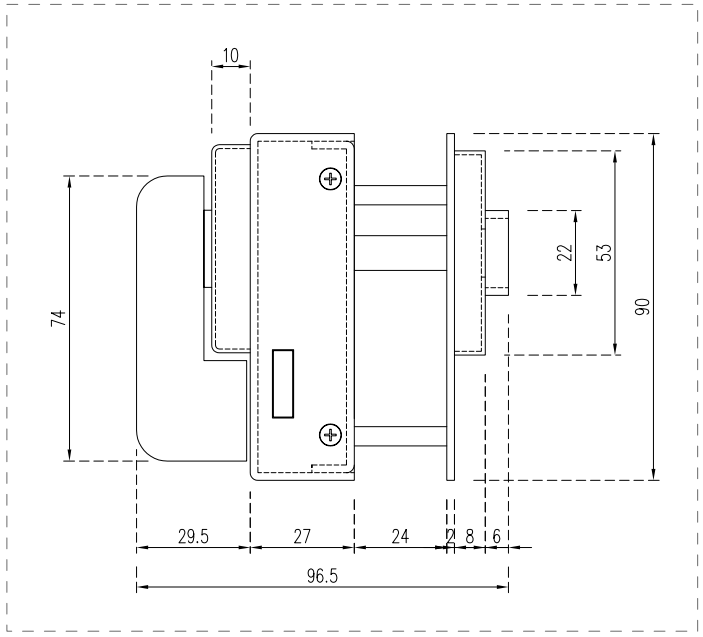

ALZADO LATERAL

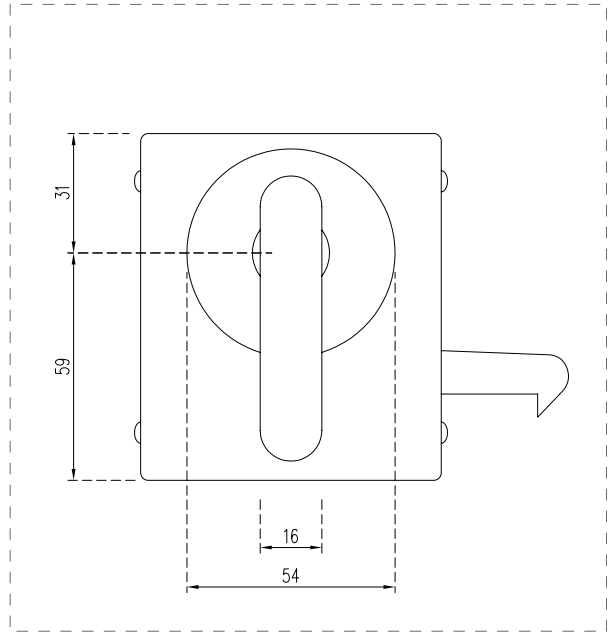

ALZADO INTERIOR

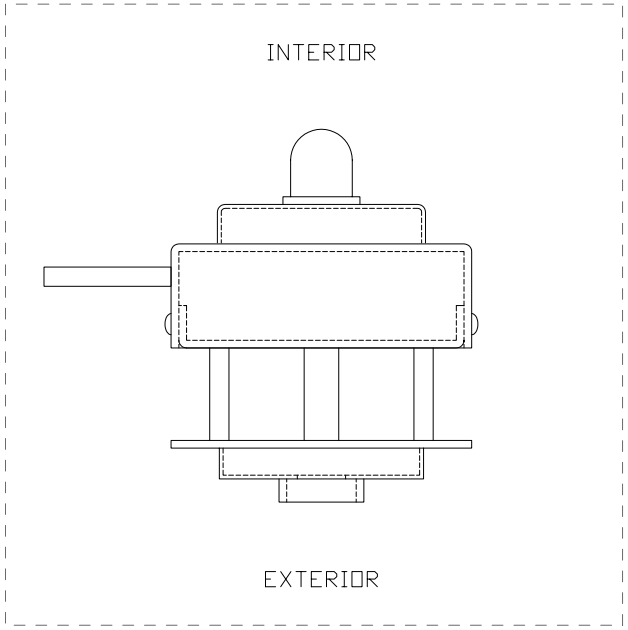

PLANTA



MATERIAL: ACERO INOX. A [S] - 304 Acabado pulido
ENGRASE: **MOLYKOTE® SEPARATOR SPRAY** Interior de la caja
MOLYKOTE® D321-R anti-fricción en todos los elementos
MOLYKOTE® P-1042 grasa adhesiva elementos de mayor fricción

ANTALA RAILWAY SERVICES		Fecha	Nombre
	Dibujad.	26/09/22	A. Flores
	Verific.		
	Aprob.		

REFERENCIA	DESCRIPCIÓN	Tol. gen.	Escala
		A2	1/1
38200509	ANT/STD PRF AVE CERRADURA PUERTA		

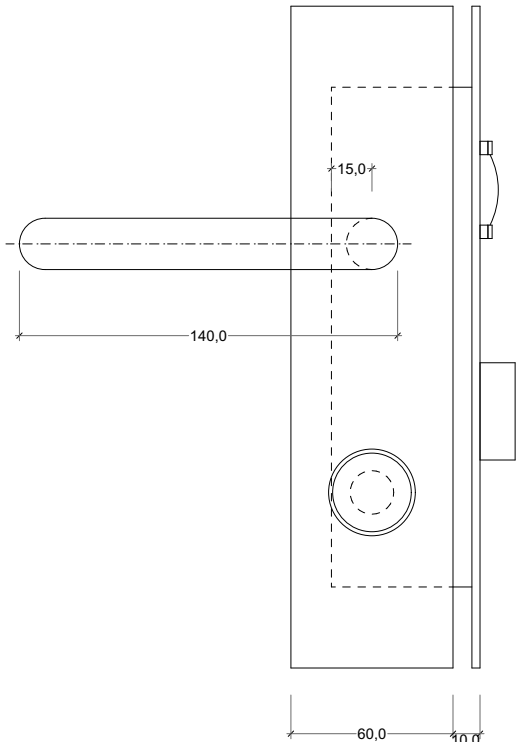

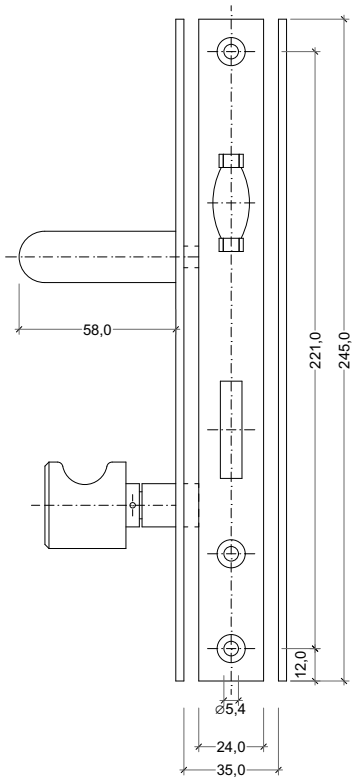

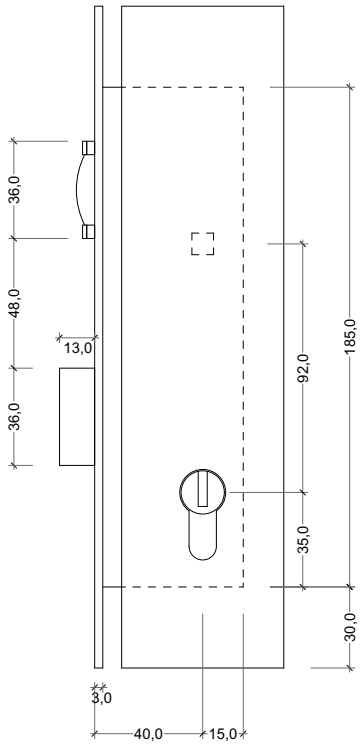

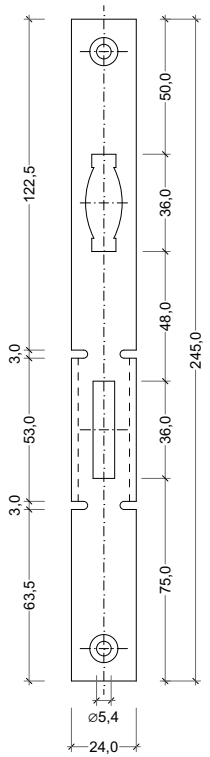

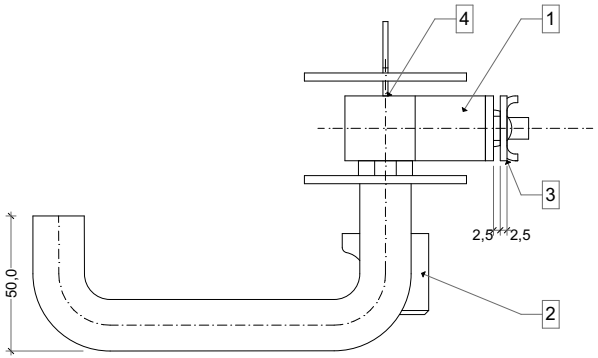



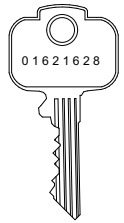

MATERIAL: ACERO INOX. A [S] - 304
ACABADO PULIDO BRILLANTE

04	Llave WILKA 01621268	3	X. 51. 033. 60. 01					
03	Cambron	1	C. 71. 36. 106. 01					
02	Cilindro con pomo interior	1	2205 30/30 mm					
01	Cerradura ANT/3435/XS2043	1	ANT/3435/XS2043					
00	Conjunto cerradura	1						
MARCA	DESCRIPCION	CANTD.	Nº SUMINISTRADOR O NORMA FABRICANTE	Nº RENFE O NORMA UNE			PESO UNITARIO	NOTAS Y OBSERVACIONES
			Nº DIBUJO O CALIDAD MATERIAL					

MODIFICACIONES

APLICACIONES
TREN 2000

	Fecha	Nombre
Compr.		
Verific.		
Homol.		

RENFE

PLANO Nº:

SUSTITUYE A:

EDICIÓN

Tol. gen.	Escala
A1	1/1

Designación:

CONJUNTO CERRADURA

Hoja Nº 1

Nº DE HOJAS 1

	Fecha	Nombre
Dibujad.	10/05/21	A. Flores
Verific.		
Aprob.		

ANTALA INDUSTRIA

SUSTITUYE A:

EDICIÓN

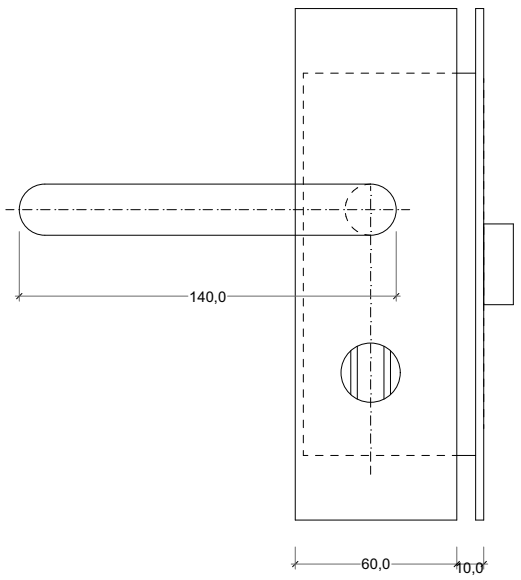

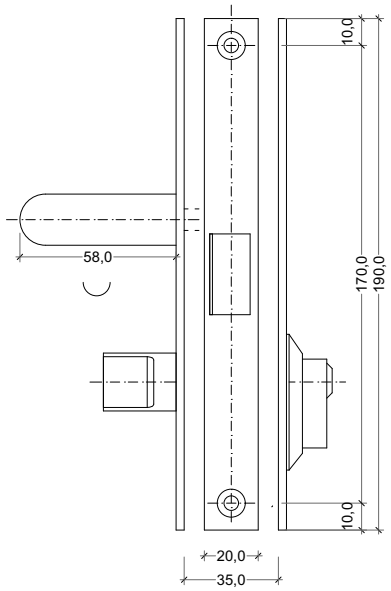

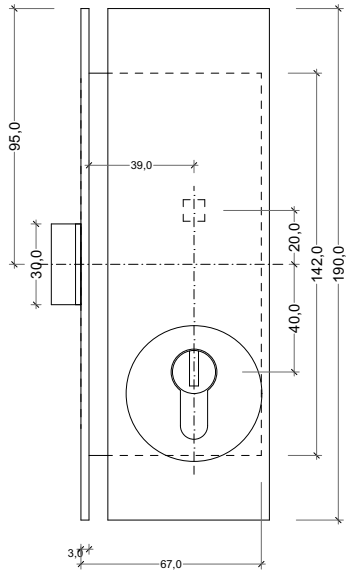

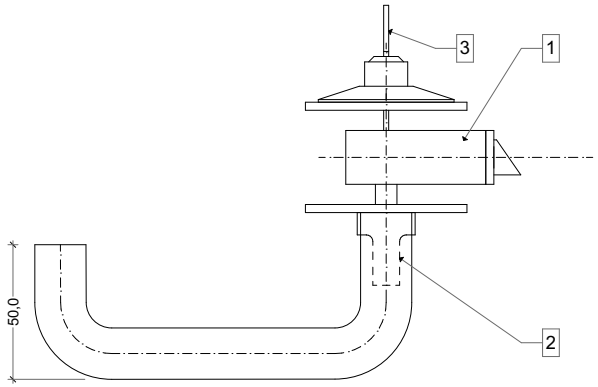

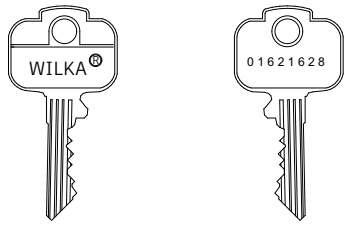

MATERIAL: ACERO INOX. A [S] - 304
ACABADO PULIDO BRILLANTE

03	Llave WILKA 01621268	3	X. 51. 033. 60. 01					
02	Condena	1						
01	Cerradura ANT/3435/X55000	1	ANT/3435/X55000					
00	Conjunto cerradura	1						
MARCA	DESCRIPCION	CANTD.	Nº SUMINISTRADOR O NORMA FABRICANTE / Nº DIBUJO O CALIDAD MATERIAL	Nº RENFE O NORMA UNE		PESO UNITARIO	NOTAS Y OBSERVACIONES	

MODIFICACIONES

APLICACIONES
TREN 2000

	Fecha	Nombre
Compr.		
Verific.		
Homol.		

RENFE

PLANO Nº:

SUSTITUYE A:

EDICIÓN

Tol. gen. | Escala: A1 | 1/1

Designación:

CONJUNTO CERRADURA

Hoja Nº 1

Nº DE HOJAS 1

	Fecha	Nombre
Dibujad.	10/05/21	A. Flores
Verific.		
Aprob.		

ANTALA INDUSTRIA

SUSTITUYE A:

EDICIÓN

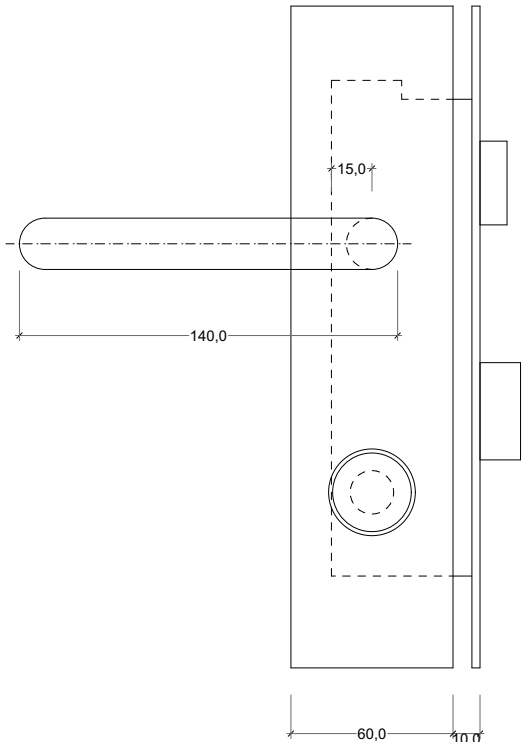

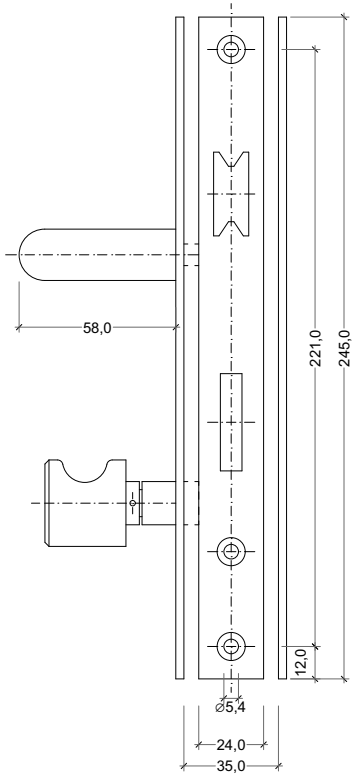

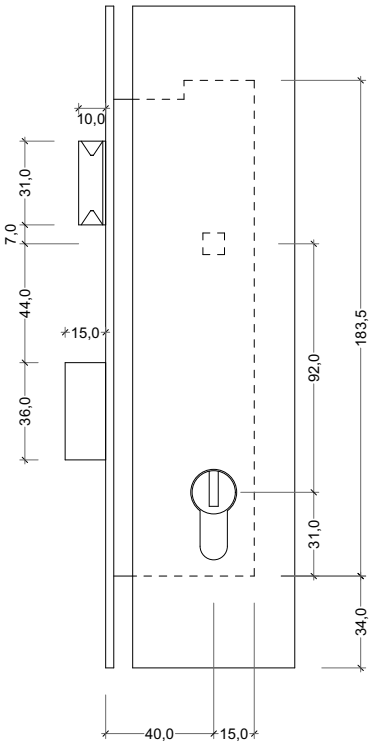

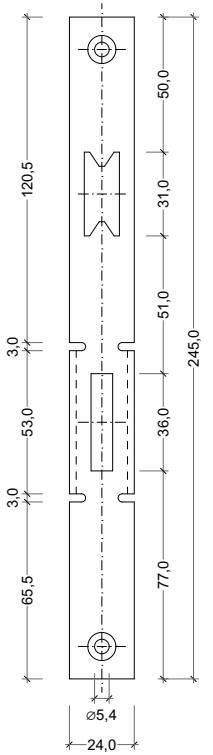

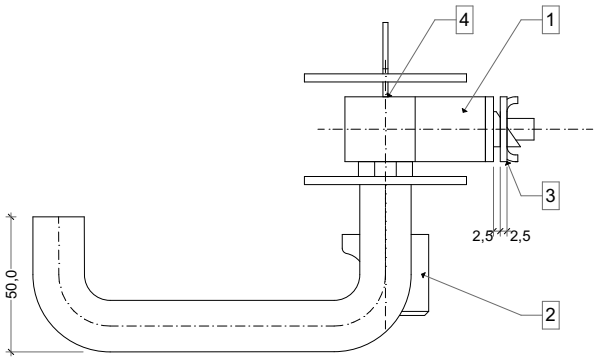



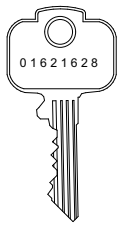

MATERIAL: ACERO INOX. A [S] - 304
ACABADO PULIDO BRILLANTE

04	Llave WILKA 01621268	3	X. 51. 033. 60. 01				
03	Cambron	1	C. 71. 36. 106. 01				
02	Cilindro con pomo interior	1	2205 30/30 mm				
01	Cerradura ANT/3435/M01421	1	ANT/3435/M01421				
00	Conjunto cerradura	1					
MARCA	DESCRIPCION	CANT.	Nº SUMINISTRADOR O NORMA FABRICANTE	Nº RENFE O NORMA UNE		PESO UNITARIO	NOTAS Y OBSERVACIONES
			Nº DIBUJO O CALIDAD MATERIAL				

MODIFICACIONES

	Fecha	Nombre
Compr.		
Verific.		
Homol.		

RENFE

PLANO Nº:

SUSTITUYE A: EDICIÓN

Tol. gen. A1 | Escala 1/1

Designación: CONJUNTO CERRADURA

Hoja Nº 1

Nº DE HOJAS 1

APLICACIONES TREN 2000

	Fecha	Nombre
Dibujad.	10/05/21	A. Flores
Verific.		
Aprob.		

ANTALA INDUSTRIA

SUSTITUYE A: EDICIÓN

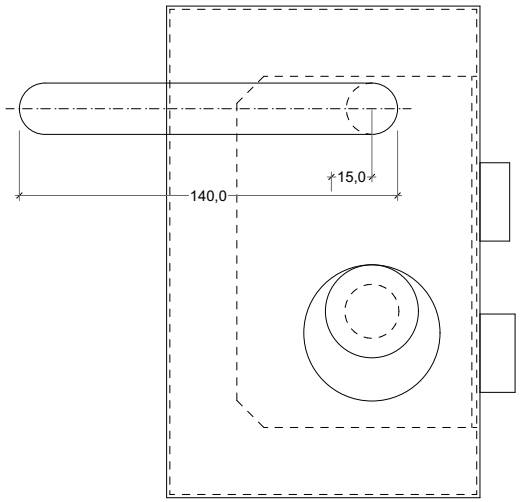

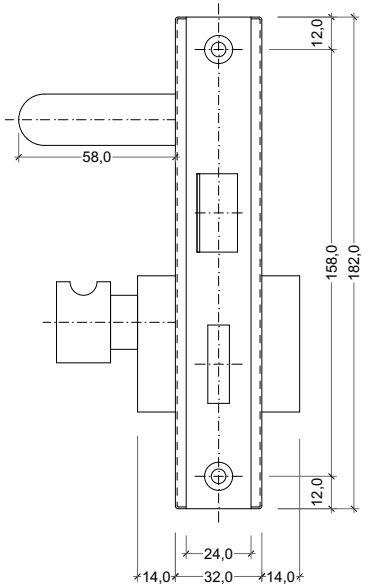

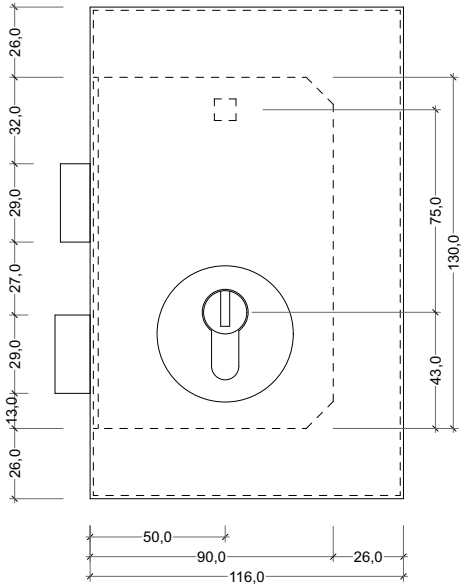

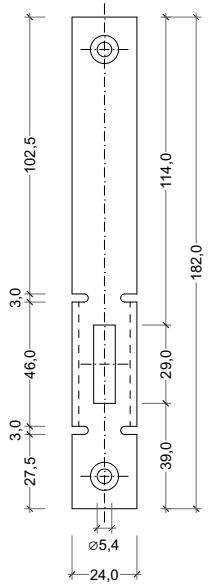

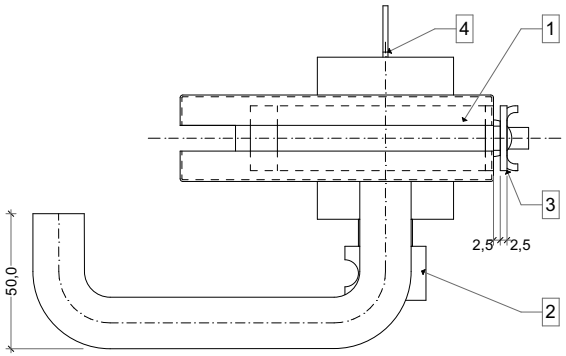



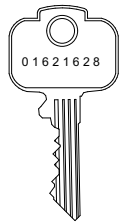

MATERIAL: ACERO INOX. A [S] - 304
ACABADO PULIDO BRILLANTE

04	Llave WILKA 01621268	3	X. 51. 033. 60. 01				
03	Cambron	1	C. 71. 36. 106. 01				
02	Cilindro con pomo interior	1	2205 30/30 mm				
01	Cerradura ANT/3435/C71360	1	ANT/3435/C71360				
00	Conjunto cerradura	1					
MARCA	DESCRIPCION	CANTD.	Nº SUMINISTRADOR O NORMA FABRICANTE	Nº RENFE O NORMA UNE		PESO UNITARIO	NOTAS Y OBSERVACIONES
			Nº DIBUJO O CALIDAD MATERIAL				

MODIFICACIONES

APLICACIONES TREN 2000

	Fecha	Nombre
Compr.		
Verific.		
Homol.		

RENFE

PLANO Nº:

SUSTITUYE A: EDICIÓN

Tol. gen. A1 | Escala 1/1

Designación: CONJUNTO CERRADURA

Hoja Nº 1

Nº DE HOJAS 1

	Fecha	Nombre
Dibujad.	10/05/21	A. Flores
Verific.		
Aprob.		

ANTALA INDUSTRIA

SUSTITUYE A: EDICIÓN

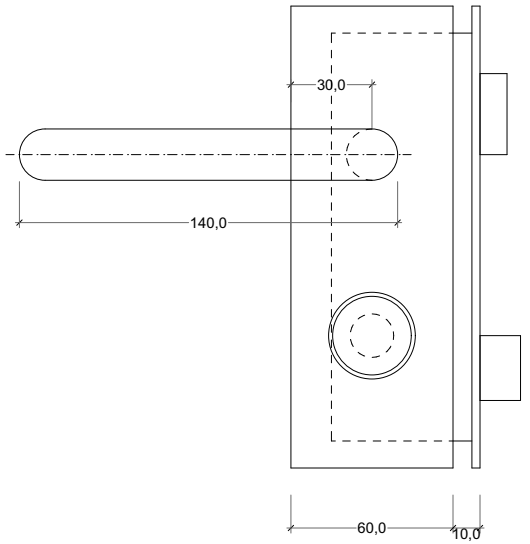

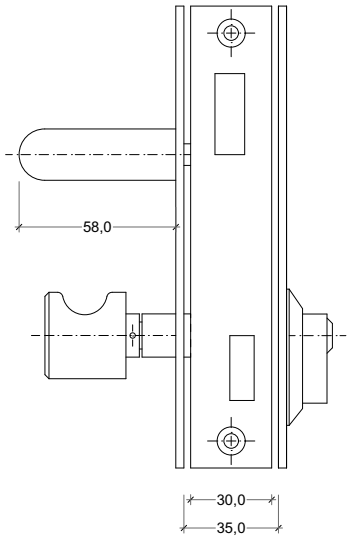

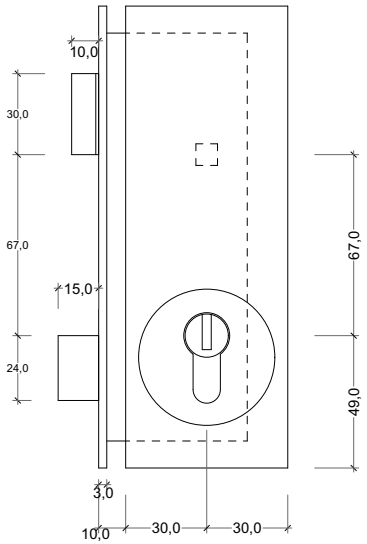

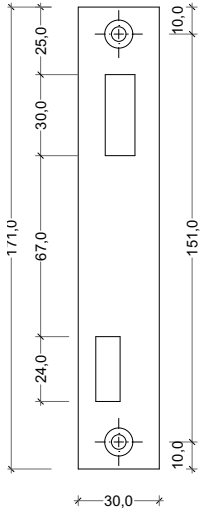

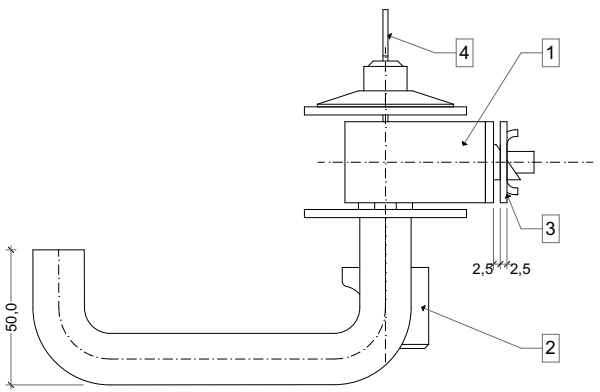



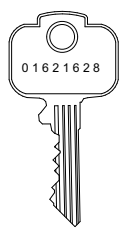

MATERIAL: ACERO INOX. A [S] - 304
ACABADO PULIDO BRILLANTE

04	Llave WILKA 01621268	3	X. 51. 033. 60. 01				
03	Cambron	1	C. 71. 36. 106. 01				
02	Cilindro con pomo interior	1	2205 30/30 mm				
01	Cerradura ANT/3435/1064	1	ANT/3435/1064				
00	Conjunto cerradura	1					

MARCA	DESCRIPCION	CANTD.	Nº SUMINISTRADOR O NORMA FABRICANTE	Nº RENFE O NORMA UNE	PESO UNITARIO
			Nº DIBUJO O CALIDAD MATERIAL		NOTAS Y OBSERVACIONES

MODIFICACIONES

	Fecha	Nombre
Compr.		
Verific.		
Homol.		

RENFE

PLANO Nº:

SUSTITUYE A: EDICIÓN

Tol. gen. A1 | Escala 1/1

Designación:

CONJUNTO CERRADURA

Hoja Nº 1

Nº DE HOJAS 1

APLICACIONES TREN 2000

	Fecha	Nombre
Dibujad.	10/05/21	A. Flores
Verific.		
Aprob.		

ANTALA INDUSTRIA

SUSTITUYE A: EDICIÓN

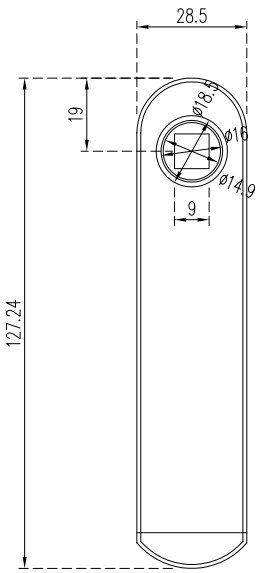

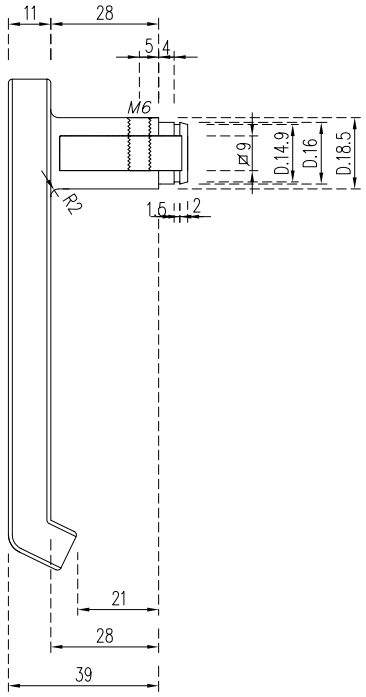



MATERIAL: ACERO INOX. A [S] - 304 Acabado pulido
ENGRASE: **MOLYKOTE® SEPARATOR SPRAY** Interior de la caja
MOLYKOTE® D321-R anti-fricción en todos los elementos
MOLYKOTE® P-1042 grasa adhesiva elementos de mayor fricción

ANTALA RAILWAY SERVICES		Fecha	Nombre
	Dlbujad.	27/08/22	A. Flores
	Verlfic.		
	Aprob.		

REFERENCIA	DESCRIPCIÓN	Tol. gen.	Escala
		A2	1/1
38200505	ANT/5038/CURVA MANETA GLUX		

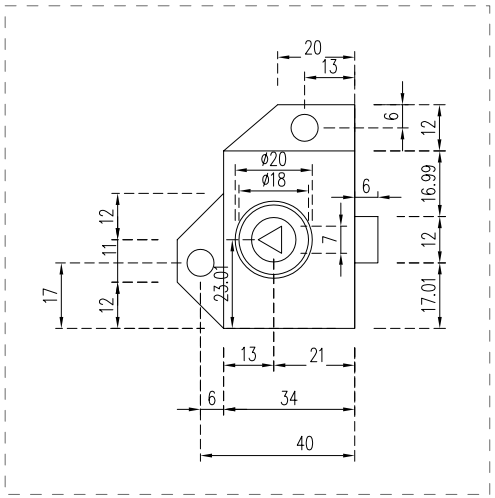

ALZADO EXTERIOR

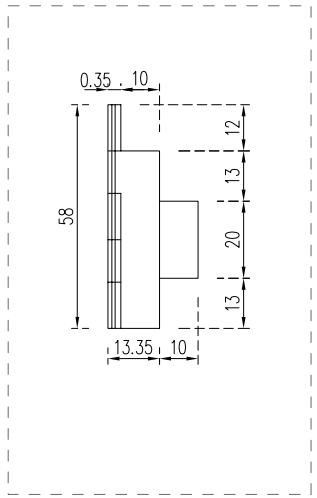

ALZADO FRONTAL

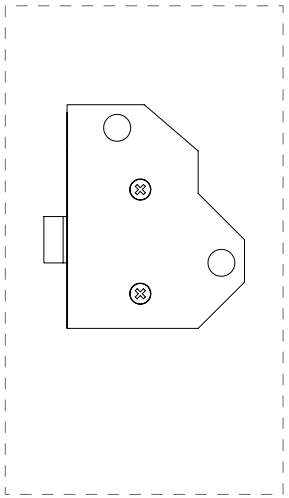

ALZADO INTERIOR

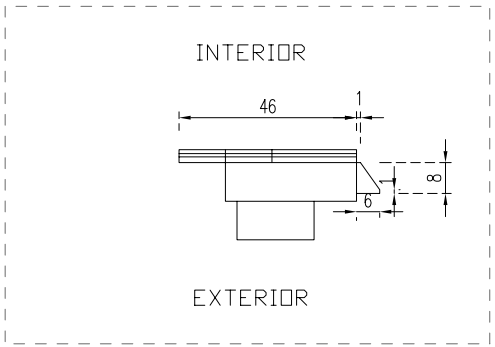

PLANTA



MATERIAL: ACERO INOX. A [S] - 304 Acabado pulido
ENGRASE: **MOLYKOTE® SEPARATOR SPRAY** Interior de la caja
MOLYKOTE® D321-R anti-fricción en todos los elementos
MOLYKOTE® P-1042 grasa adhesiva elementos de mayor fricción

ANTALA RAILWAY SERVICES		Fecha	Nombre
	Dibujad.	15/06/22	A. Flores
	Verific.		
	Aprob.		

REFERENCIA	DESCRIPCIÓN	Tol. gen.	Escala
		A1	1/1
38200485	BB2283191200100 CIERRE CPK TRIANGULAR		

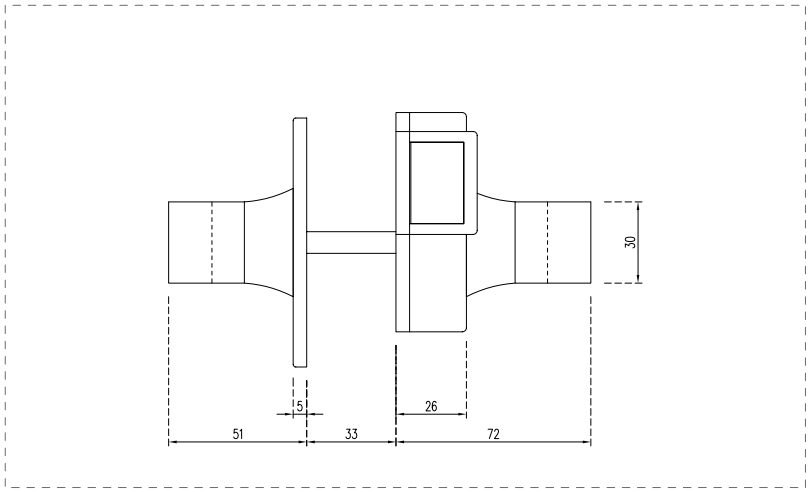

ALZADO FRONTAL

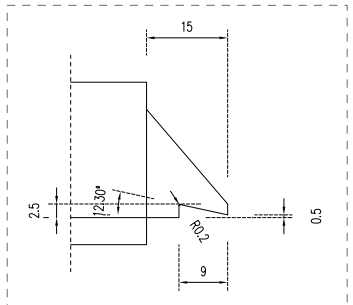

DETALLE RESBALÓN

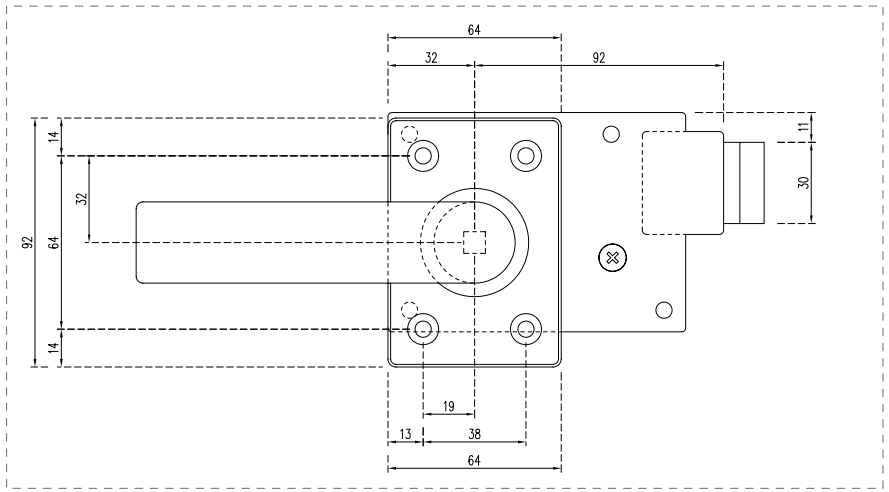

ALZADO EXTERIOR

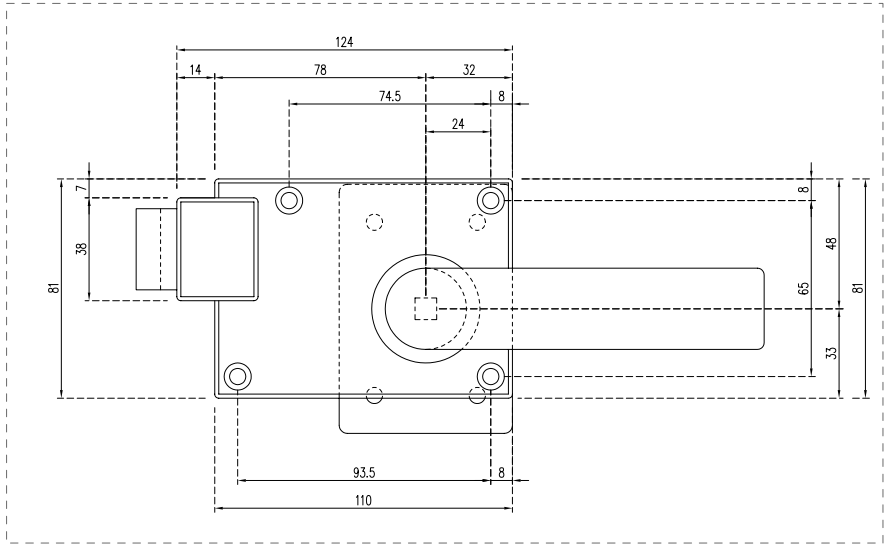

ALZADO INTERIOR

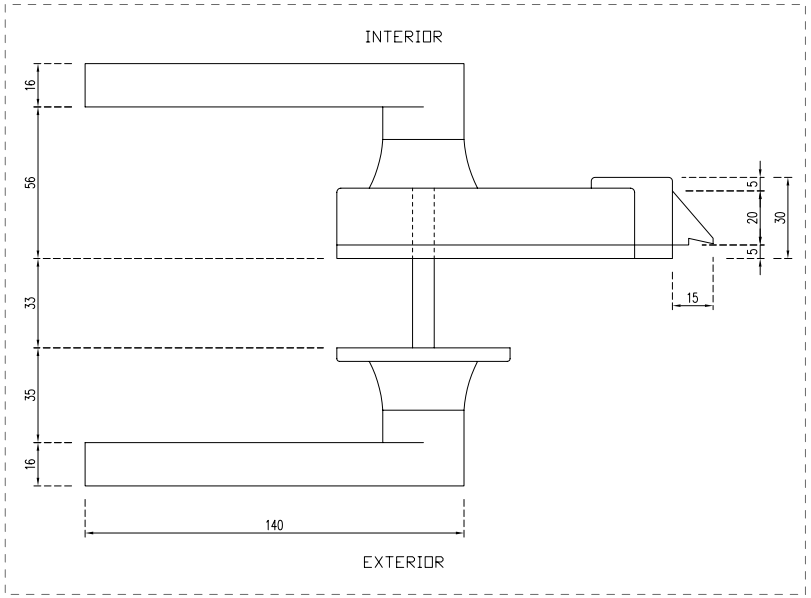

PLANTA



MATERIAL: ALUMINIO / ACERO INOX. A [S] - 304 Acabado pulido
ENGRASE: **MOLYKOTE® SEPARATOR SPRAY** Interior de la caja
MOLYKOTE® D321-R anti-fricción en todos los elementos
MOLYKOTE® P-1042 grasa adhesiva elementos de mayor fricción

ANTALA RAILWAY SERVICES		Fecha	Nombre
	Dibujad.	17/08/22	A. Flores
	Verific.		
	Aprob.		
		Tol. gen.	Escala
REFERENCIA	DESCRIPCIÓN	A1	1/1
38200419	SLO2541310000 CONJUNTO CERRADURA ALUMINIO		

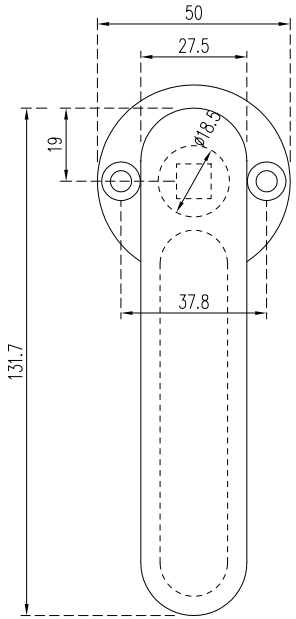

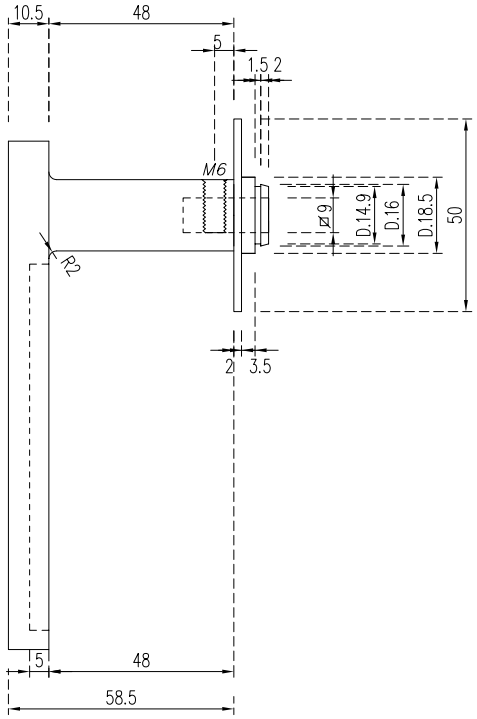



MATERIAL: ACERO INOX. A [S] - 304 Acabado pulido
ENGRASE: **MOLYKOTE® SEPARATOR SPRAY** Interior de la caja
MOLYKOTE® D321-R anti-fricción en todos los elementos
MOLYKOTE® P-1042 grasa adhesiva elementos de mayor fricción

ANTALA RAILWAY SERVICES		Fecha	Nombre
	Dlbujad.	26/09/22	A. Flores
	Verlflc.		
	Aprob.		

REFERENCIA	DESCRIPCIÓN	Tol. gen.	Escala
		A2	1/1
38200413	ANT/5038 MANETA INOX MECANIZADA		

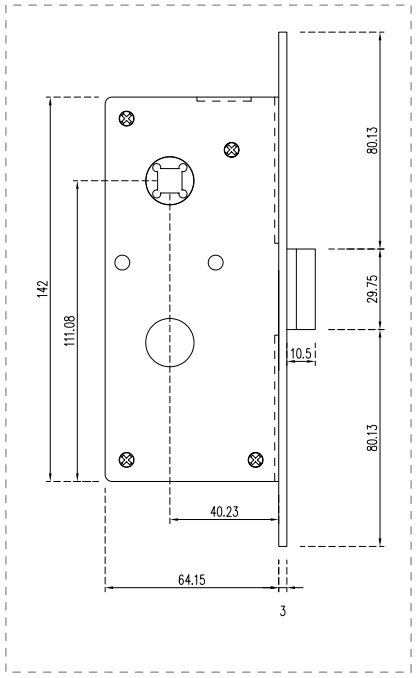

ALZADO INTERIOR

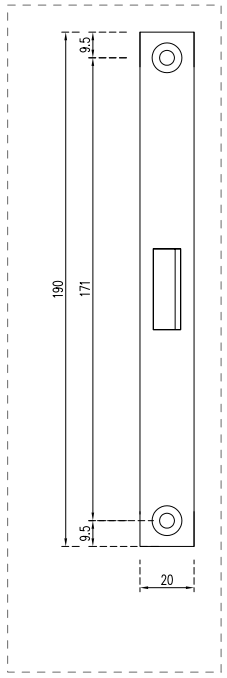

ALZADO FRONTAL

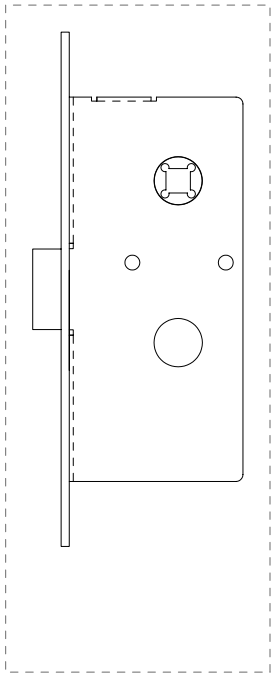

ALZADO EXTERIOR

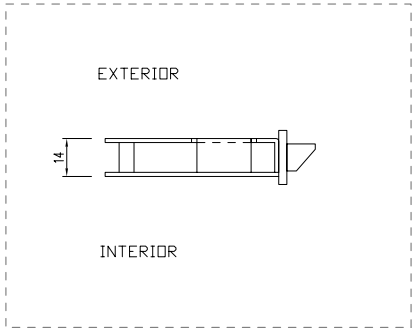

PLANTA



MATERIAL: ACERO INOX. A [S] - 304 Acabado pulido
ENGRASE: **MOLYKOTE® SEPARATOR SPRAY** Interior de la caja
MOLYKOTE® D321-R anti-fricción en todos los elementos
MOLYKOTE® P-1042 grasa adhesiva elementos de mayor fricción

ANTALA RAILWAY SERVICES		Fecha	Nombre
	Dibujad.	30/06/22	A. Flores
	Verific.		
	Aprob.		

REFERENCIA	DESCRIPCIÓN	Tol. gen.	Escala
		A1	1/1
38200347	X550050002 CERRADURA IZQ. SIMETRICA		

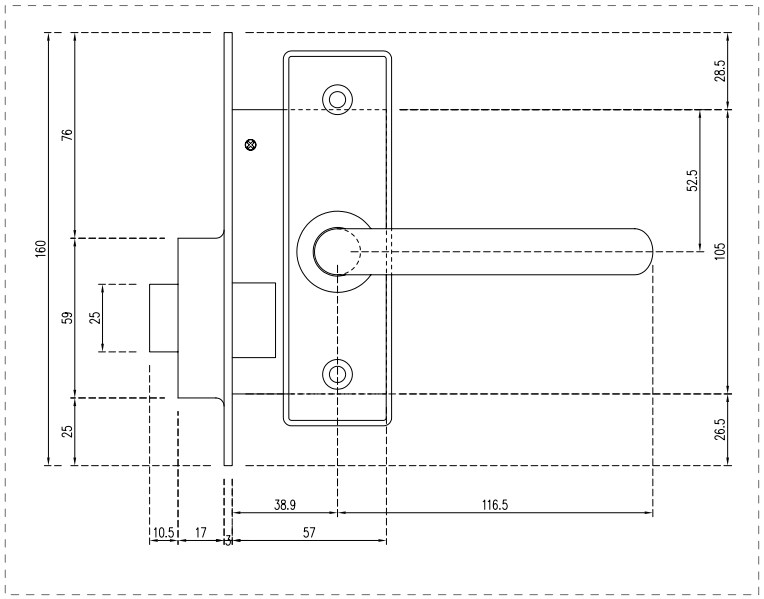

ALZADO INTERIOR

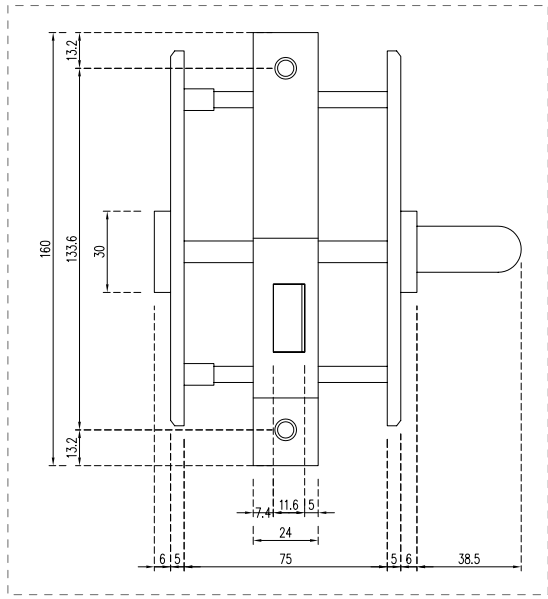

ALZADO FRONTAL

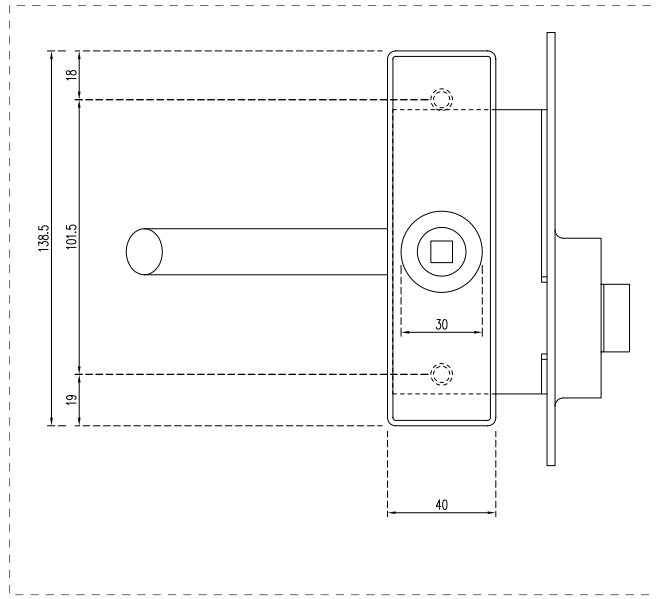

ALZADO EXTERIOR

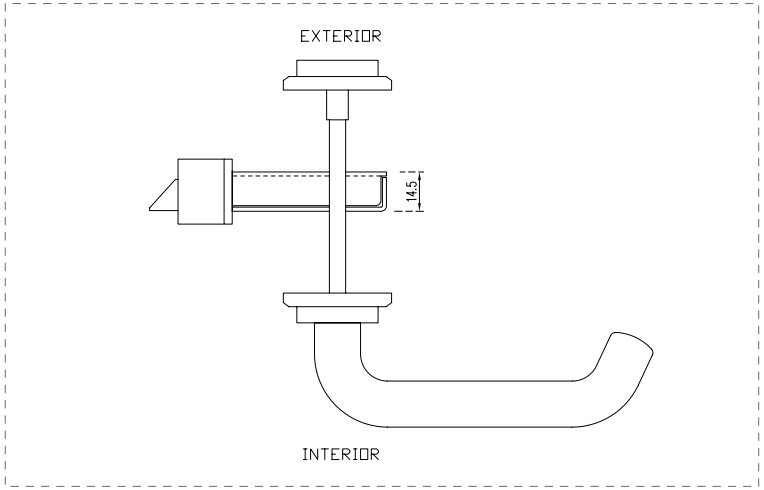

PLANTA



MATERIAL: ACERO INOX. A [S] - 304 Acabado pulido / Hierro
ENGRASE: **MOLYKOTE® SEPARATOR SPRAY** Interior de la caja
MOLYKOTE® D321-R anti-fricción en todos los elementos
MOLYKOTE® P-1042 grasa adhesiva elementos de mayor fricción

ANTALA RAILWAY SERVICES			Fecha	Nombre
		Dibujad.	24/08/22	A. Flores
		Verific.		
		Aprob.		
REFERENCIA	DESCRIPCIÓN	Tol. gen.	Escala	
		A1	1/1	
38200297	ANT/3435/2700 CERR. NEGRA			

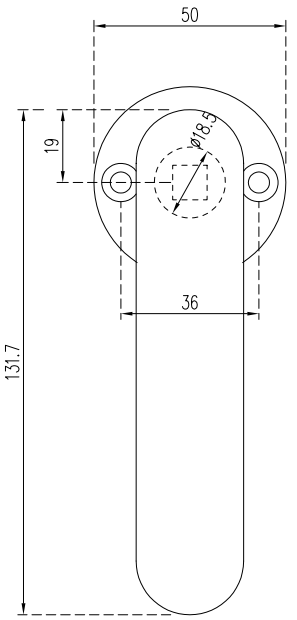

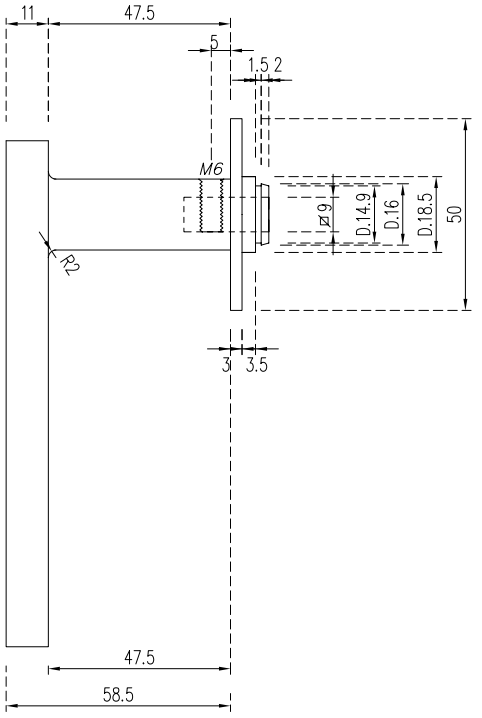



MATERIAL: ACERO INOX. A [S] - 304 Acabado pulido
ENGRASE: **MOLYKOTE® SEPARATOR SPRAY** Interior de la caja
MOLYKOTE® D321-R anti-fricción en todos los elementos
MOLYKOTE® P-1042 grasa adhesiva elementos de mayor fricción

ANTALA RAILWAY SERVICES		Fecha	Nombre
	Dibujad.	27/09/22	A. Flores
	Verific.		
	Aprob.		

REFERENCIA	DESCRIPCIÓN	Tol. gen.	Escala
		A2	1/1
38200294	ANT/5038 VOSS MANETA PULIDA		

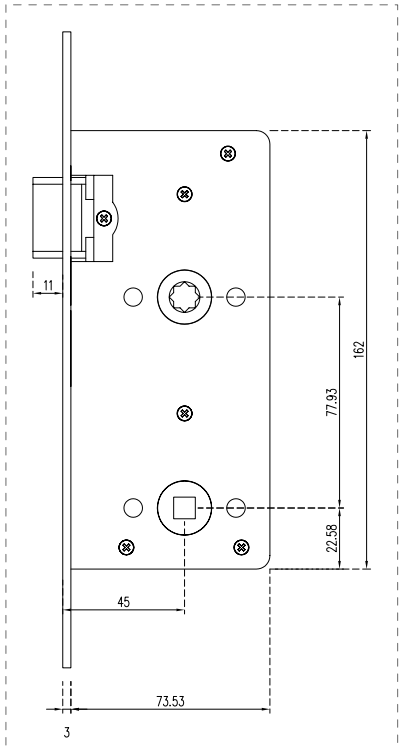

ALZADO EXTERIOR

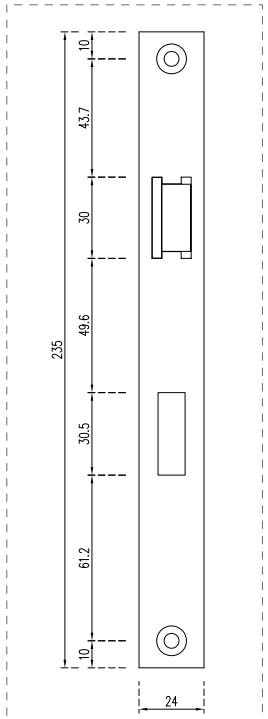

ALZADO FRONTAL

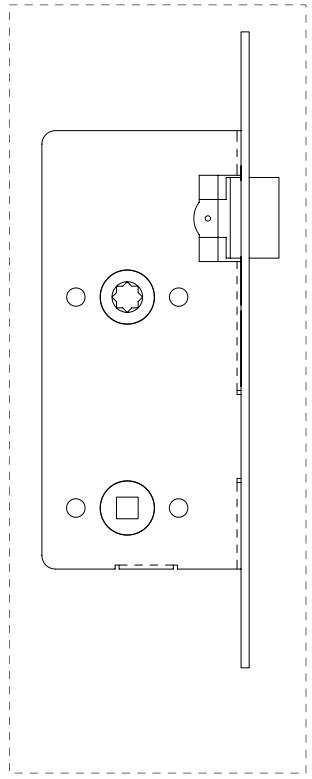

ALZADO INTERIOR

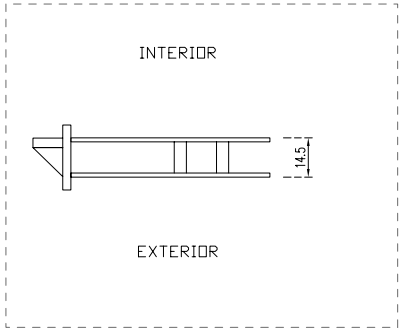

PLANTA



MATERIAL: ACERO INOX. A [S] - 304 Acabado pulido
ENGRASE: **MOLYKOTE® SEPARATOR SPRAY** Interior de la caja
MOLYKOTE® D321-R anti-fricción en todos los elementos
MOLYKOTE® P-1042 grasa adhesiva elementos de mayor fricción

ANTALA RAILWAY SERVICES		Fecha	Nombre
	Dibujad.	06/06/22	A. Flores
	Verific.		
	Aprob.		
REFERENCIA	DESCRIPCIÓN	Tol. gen. A1	Escala 1/1
38200234	ANT/GBS-31/45 CERRADURA		

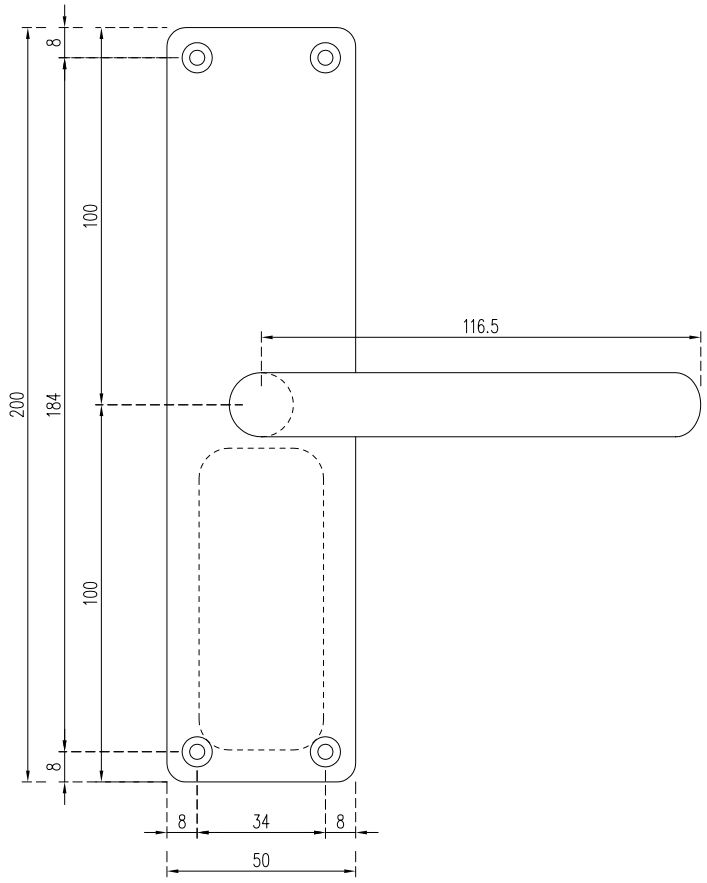

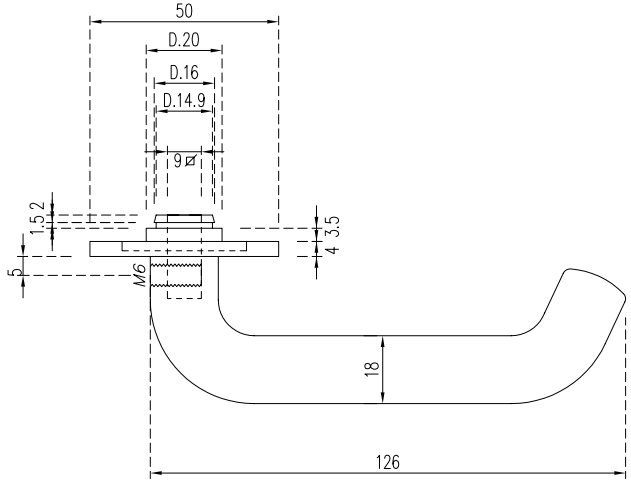



MATERIAL: ACERO INOX. A [S] - 304 Acabado pulido
ENGRASE: **MOLYKOTE® SEPARATOR SPRAY** Interior de la caja
MOLYKOTE® D321-R anti-fricción en todos los elementos
MOLYKOTE® P-1042 grasa adhesiva elementos de mayor fricción

ANTALA RAILWAY SERVICES		Fecha	Nombre
	Dlbujad.	28/09/22	A. Flores
	Verifíc.		
	Aprob.		

REFERENCIA	DESCRIPCIÓN	Tol. gen.	Escala
		A2	1/1
38200210	BB1206022200200 PLACA MANETA ANTIPANICO		

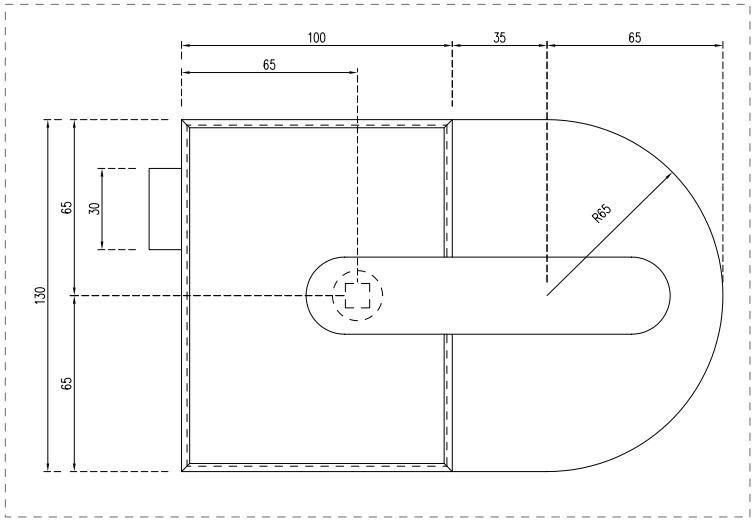

ALZADO EXTERIOR

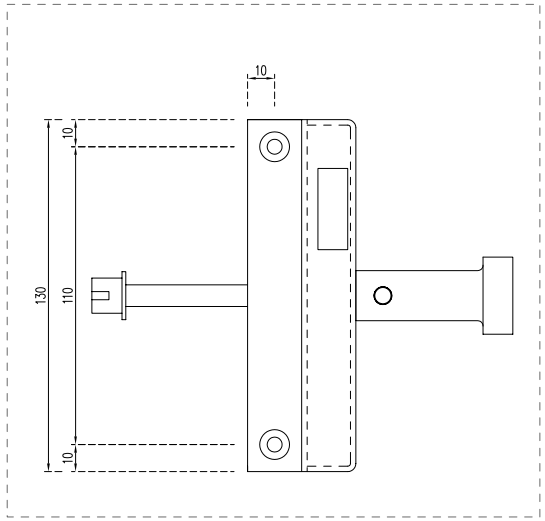

ALZADO FRONTAL

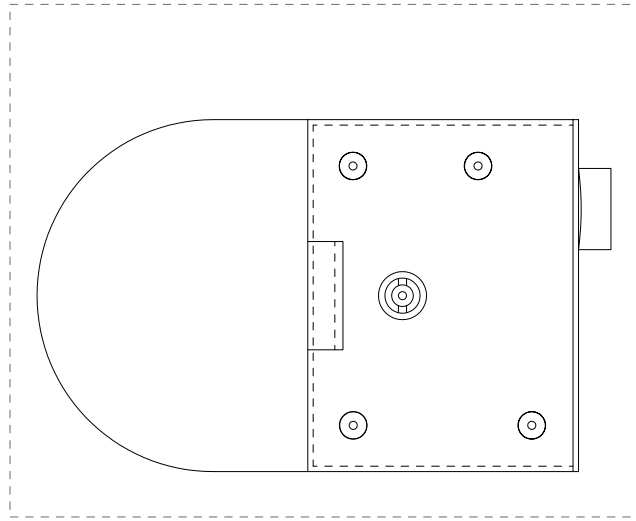

ALZADO INTERIOR

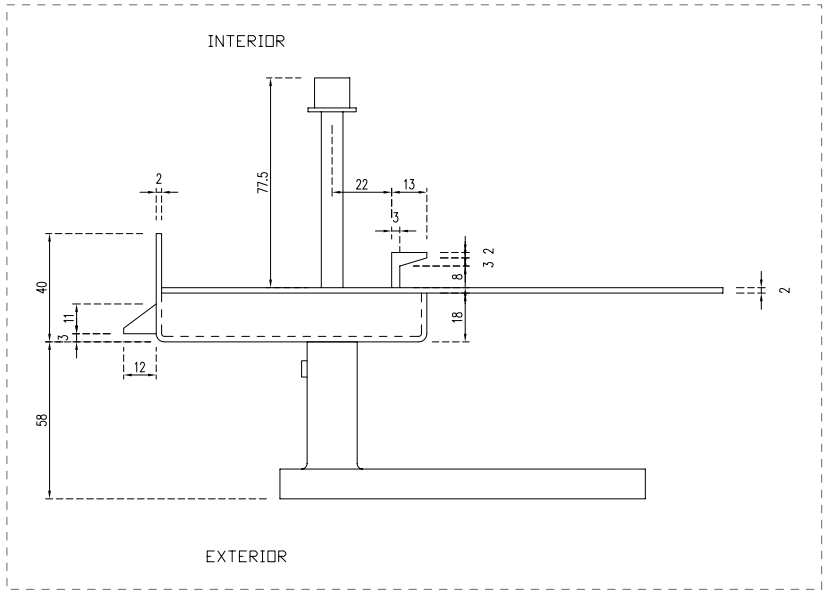

PLANTA



MATERIAL: ACERO INOX. A [S] - 304 Acabado pulido
ENGRASE: **MOLYKOTE® SEPARATOR SPRAY** Interior de la caja
MOLYKOTE® D321-R anti-fricción en todos los elementos
MOLYKOTE® P-1042 grasa adhesiva elementos de mayor fricción

ANTALA RAILWAY SERVICES		Fecha	Nombre
	Dibujad.	20/07/22	A. Flores
	Verific.		
	Aprob.		
REFERENCIA	DESCRIPCIÓN	Tol. gen. A1	Escala 1/1
38200167	ANT/767 0016013 X510703300 CONJUNTO CERRADURA		

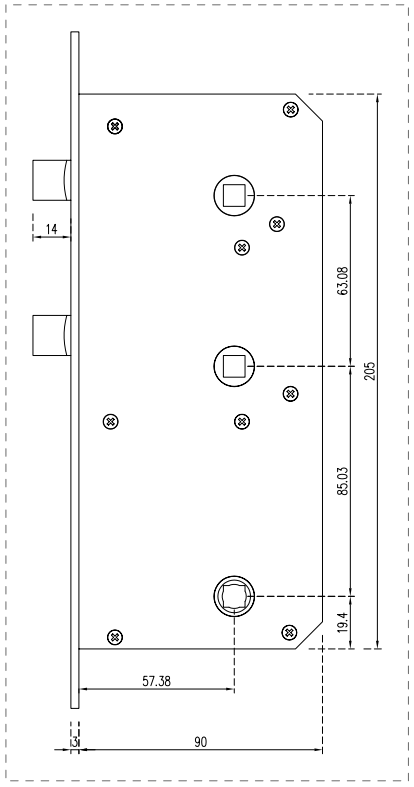

ALZADO EXTERIOR

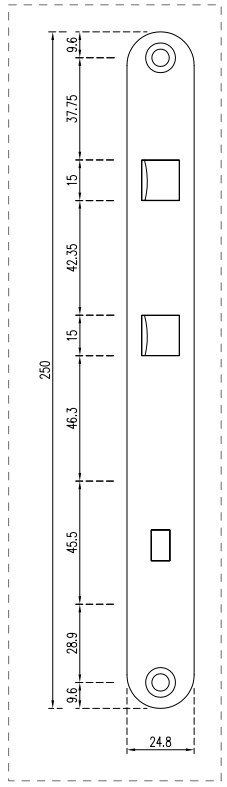

ALZADO FRONTAL

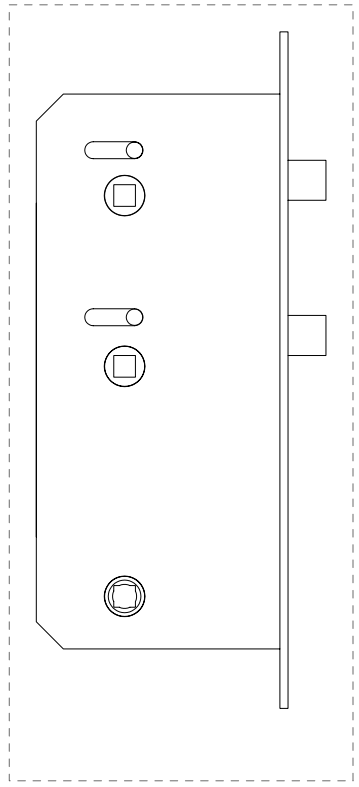

ALZADO INTERIOR

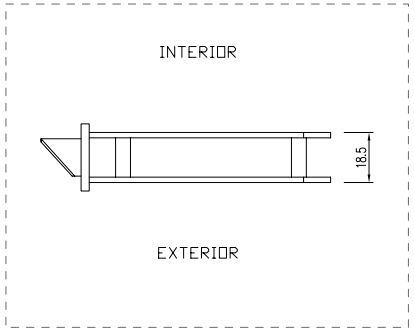

PLANTA



MATERIAL: ACERO INOX. A [S] - 304 Acabado pulido
ENGRASE: **MOLYKOTE® SEPARATOR SPRAY** Interior de la caja
MOLYKOTE® D321-R anti-fricción en todos los elementos
MOLYKOTE® P-1042 grasa adhesiva elementos de mayor fricción

ANTALA RAILWAY SERVICES			Fecha	Nombre
		Dibujad.	22/06/22	A. Flores
		Verific.		
		Aprob.		
REFERENCIA	DESCRIPCIÓN	Tol. gen.	Escala	
		A1	1/1	
38200163	PO31724 CERRADURA STD CB75920300A12			

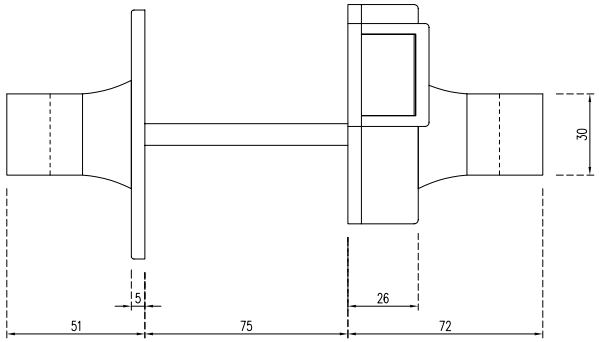

ALZADO FRONTAL

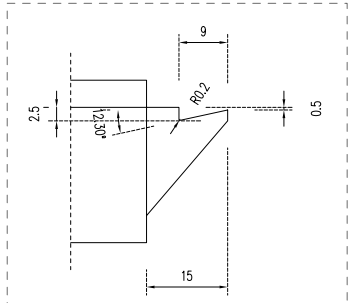

DETALLE RESBALÓN

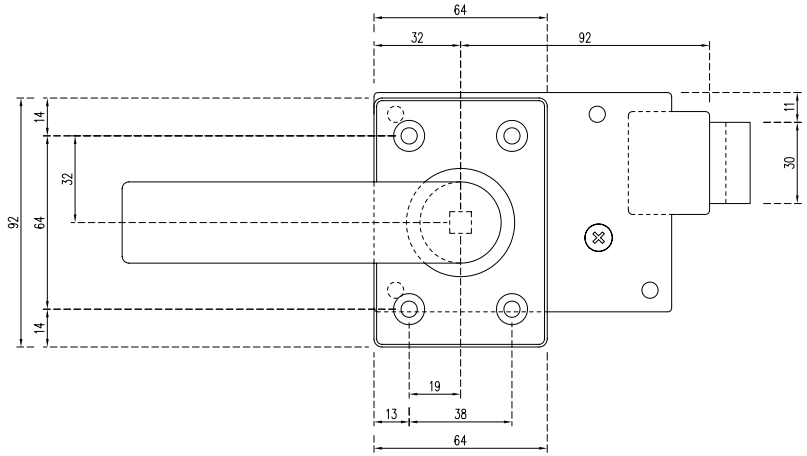

ALZADO EXTERIOR

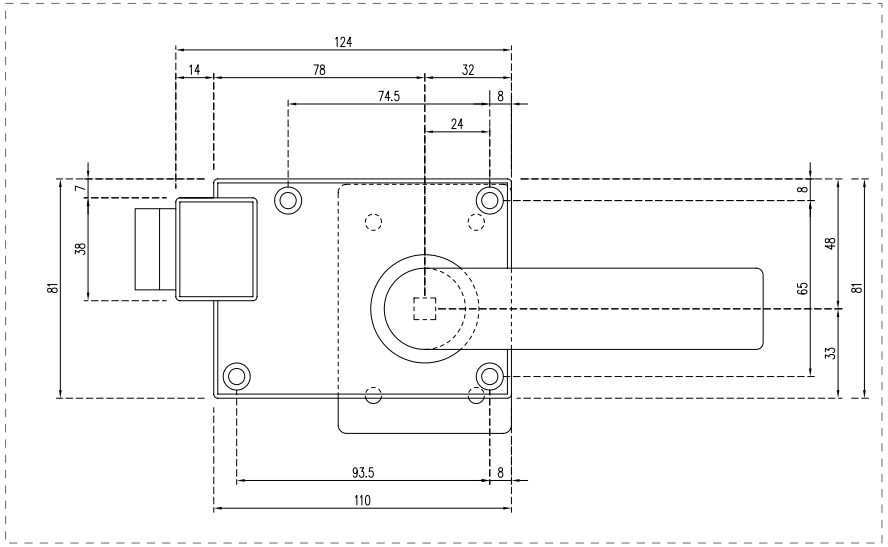

ALZADO INTERIOR

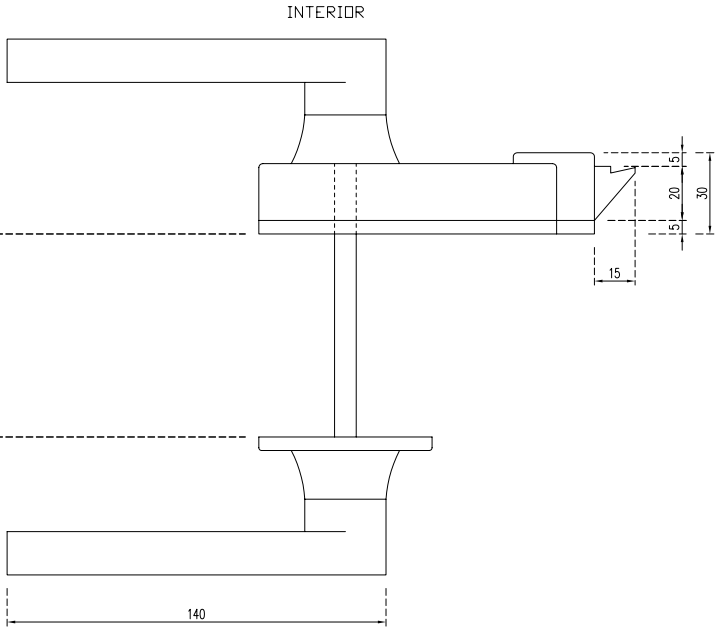

PLANTA



MATERIAL: ALUMINIO / ACERO INOX. A [S] - 304 Acabado pulido
ENGRASE: **MOLYKOTE® SEPARATOR SPRAY** Interior de la caja
MOLYKOTE® D321-R anti-fricción en todos los elementos
MOLYKOTE® P-1042 grasa adhesiva elementos de mayor fricción

ANTALA RAILWAY SERVICES		Fecha	Nombre
	Dibujad.	17/08/22	A. Flores
	Verific.		
	Aprob.		

REFERENCIA	DESCRIPCIÓN	Tol. gen.	Escala
		A1	1/1
38200108	SL02760101003 CERRADURA		

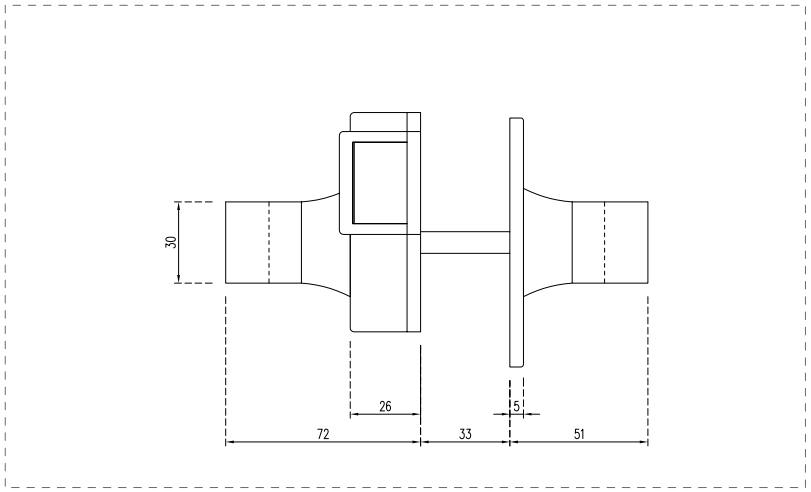

ALZADO FRONTAL

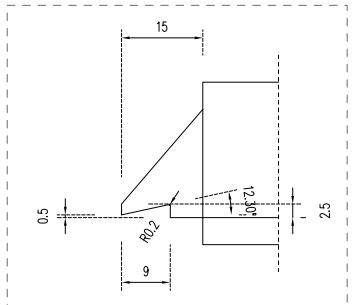

DETALLE RESBALÓN

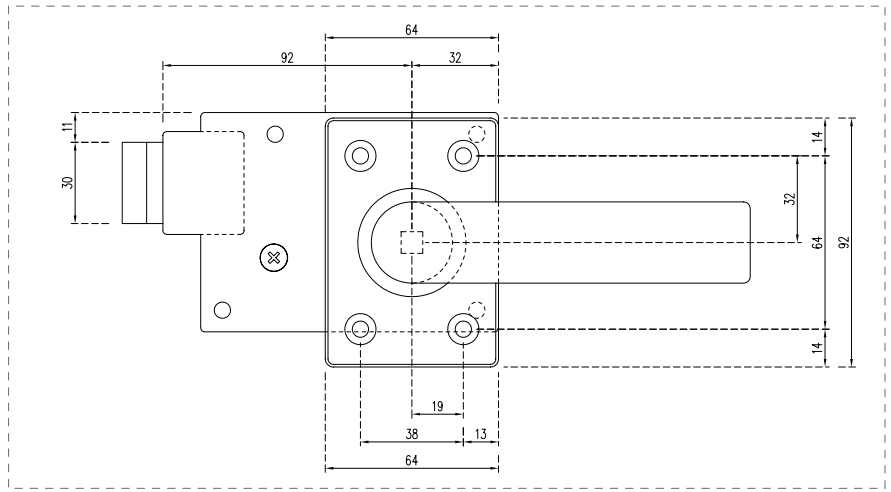

ALZADO INTERIOR

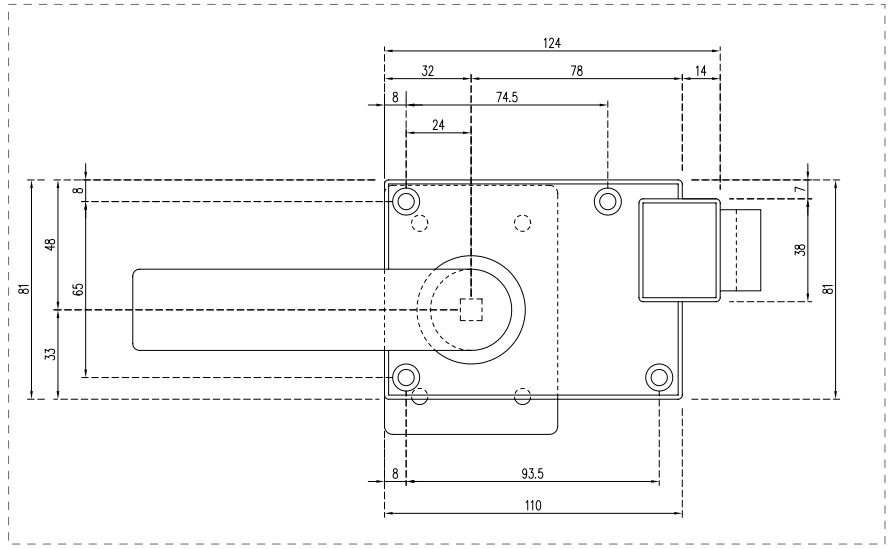

ALZADO EXTERIOR

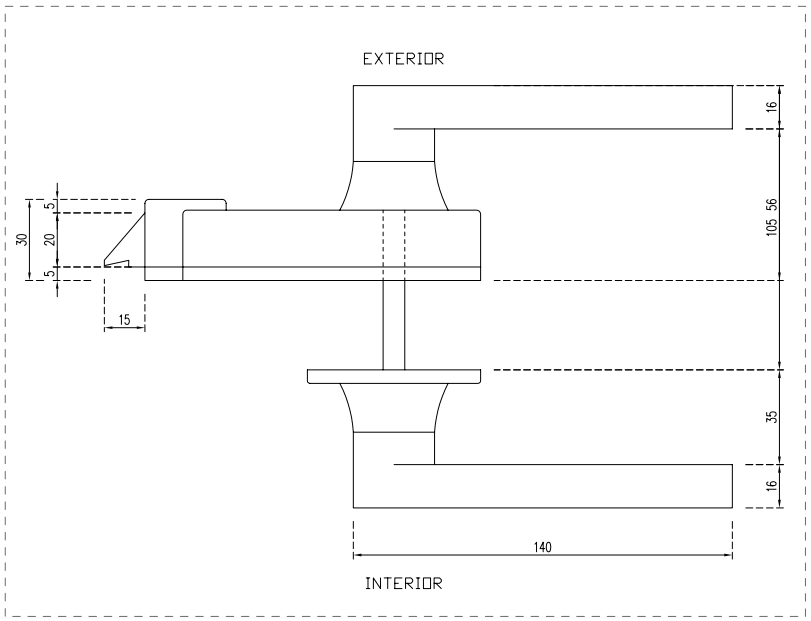

PLANTA



MATERIAL: ALUMINIO / ACERO INOX. A [S] - 304 Acabado pulido
ENGRASE: **MOLYKOTE® SEPARATOR SPRAY** Interior de la caja
MOLYKOTE® D321-R anti-fricción en todos los elementos
MOLYKOTE® P-1042 grasa adhesiva elementos de mayor fricción

ANTALA RAILWAY SERVICES		Fecha	Nombre
	Dibujad.	18/08/22	A. Flores
	Verific.		
	Aprob.		

REFERENCIA	DESCRIPCIÓN	Tol. gen.	Escala
		A1	1/1
38200110	BB049360090000 CERRADURA		

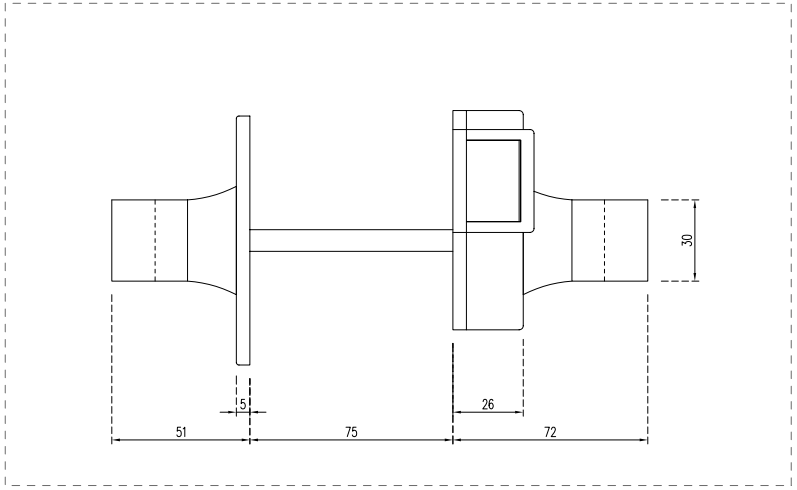

ALZADO FRONTAL

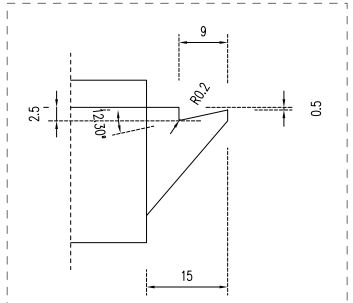

DETALLE RESBALÓN

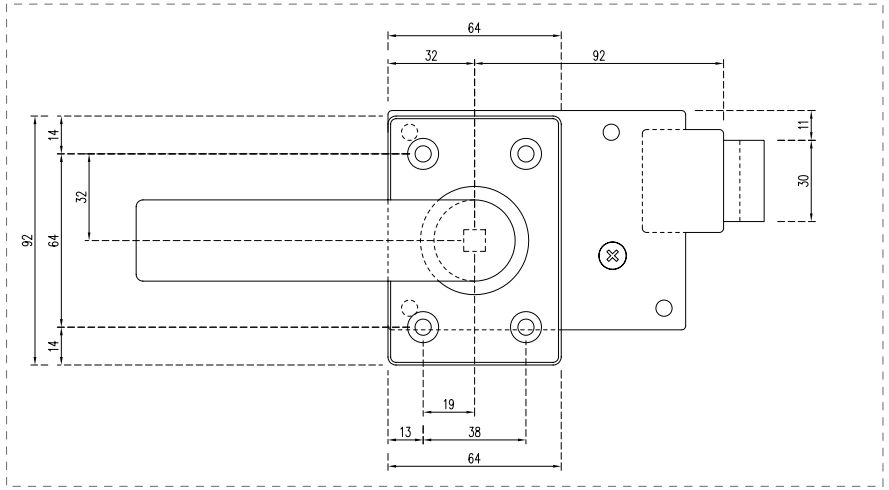

ALZADO EXTERIOR

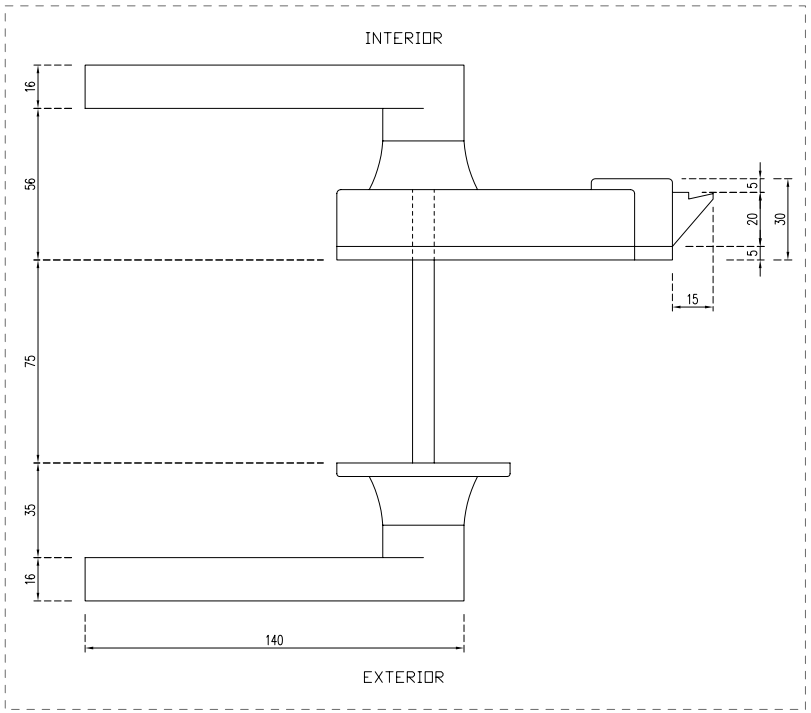

PLANTA

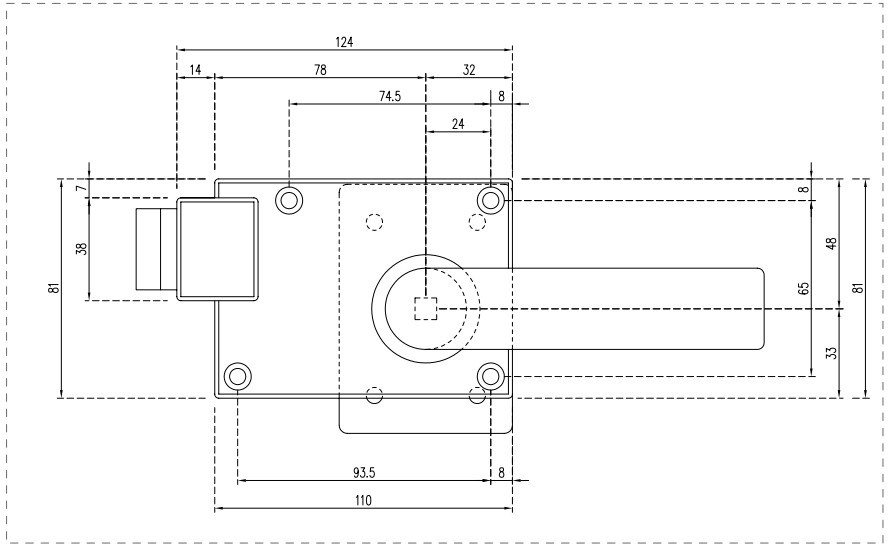

ALZADO INTERIOR



MATERIAL: ALUMINIO / ACERO INOX. A [S] - 304 Acabado pulido
ENGRASE: **MOLYKOTE® SEPARATOR SPRAY** Interior de la caja
MOLYKOTE® D321-R anti-fricción en todos los elementos
MOLYKOTE® P-1042 grasa adhesiva elementos de mayor fricción

ANTALA RAILWAY SERVICES		Fecha	Nombre
	Dibujad.	17/08/22	A. Flores
	Verific.		
	Aprob.		
REFERENCIA	DESCRIPCIÓN	Tol. gen. A1	Escala 1/1
38200108	SL02760101003 CERRADURA		

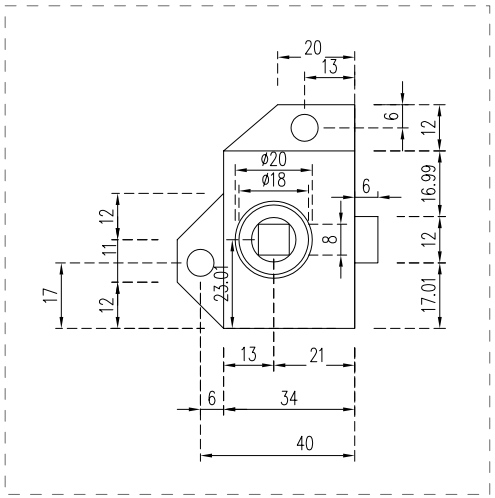

ALZADO EXTERIOR

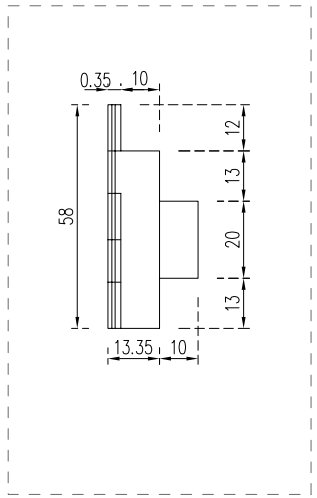

ALZADO FRONTAL

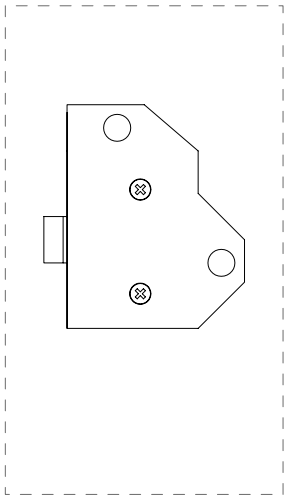

ALZADO INTERIOR

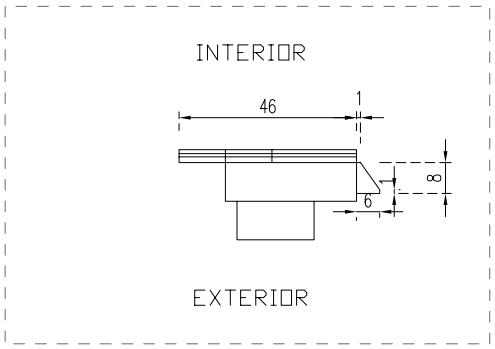

PLANTA



MATERIAL: ACERO INOX. A [S] - 304 Acabado pulido
ENGRASE: **MOLYKOTE® SEPARATOR SPRAY** Interior de la caja
MOLYKOTE® D321-R anti-fricción en todos los elementos
MOLYKOTE® P-1042 grasa adhesiva elementos de mayor fricción

ANTALA RAILWAY SERVICES		Fecha	Nombre
	Dibujad.	15/06/22	A. Flores
	Verific.		
	Aprob.		

REFERENCIA	DESCRIPCIÓN	Tol. gen.	Escala
		A1	1/1
38200091 38200444	CPK1102012 CERRDURA BB1295401090500 BB2003971001200 CPK01102015 CERRADURA [SIMETRICA]		

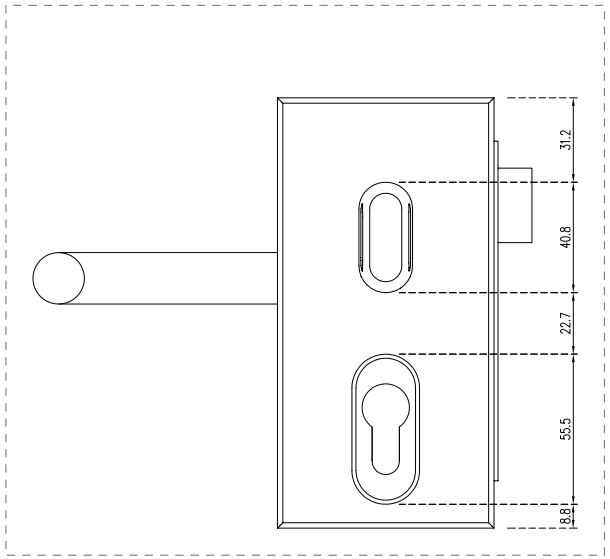

ALZADO INTERIOR

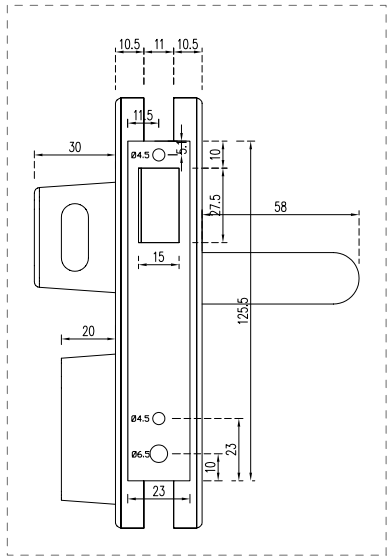

ALZADO FRONTAL

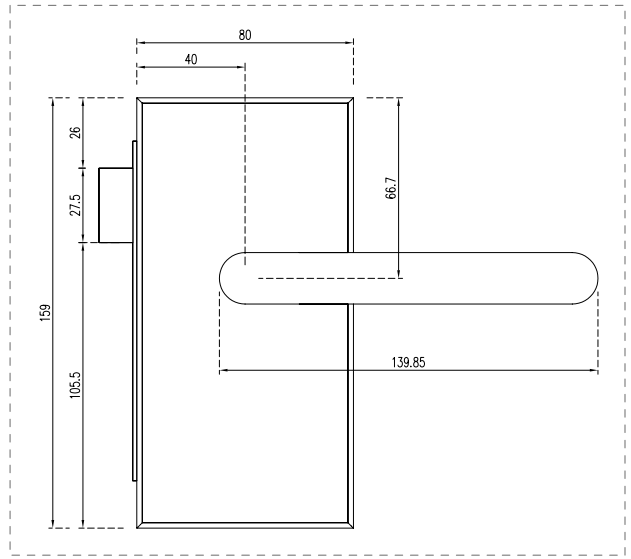

ALZADO EXTERIOR

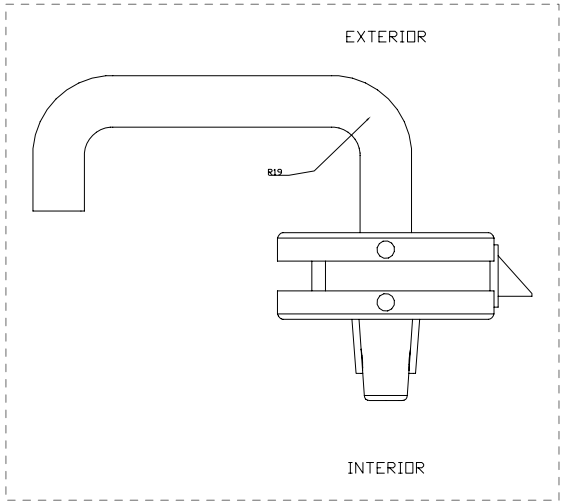

PLANTA



MATERIAL: ACERO INOX. A [S] - 304 Acabado pulido
ENGRASE: **MOLYKOTE® SEPARATOR SPRAY** Interior de la caja
MOLYKOTE® D321-R anti-fricción en todos los elementos
MOLYKOTE® P-1042 grasa adhesiva elementos de mayor fricción

ANTALA RAILWAY SERVICES		Fecha	Nombre
	Dibujad.	25/05/22	A. Flores
	Verific.		
	Aprob.		

REFERENCIA	DESCRIPCIÓN	Tol. gen.	Escala
		A1	1/1
38200086	ANT/1011-G5074 CERRADURA PTA. VIDRIO		

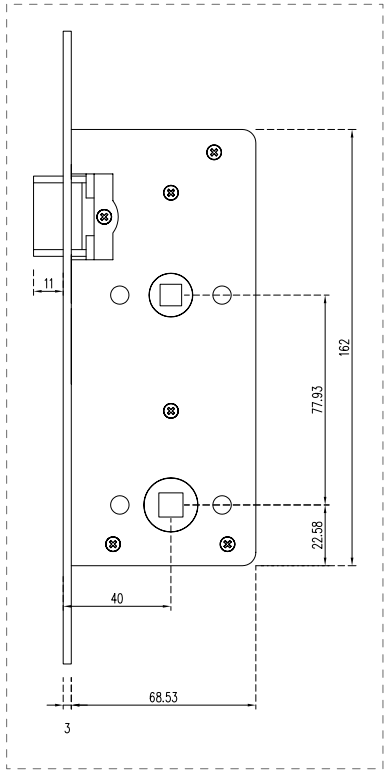

ALZADO EXTERIOR

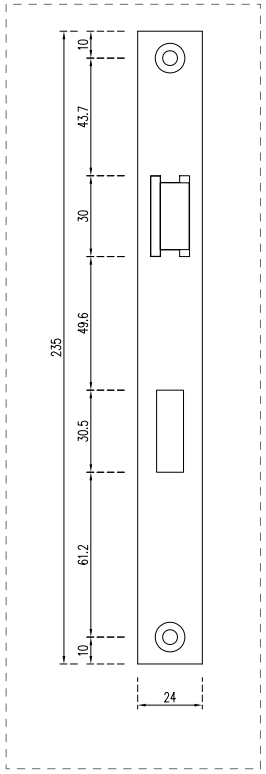

ALZADO FRONTAL

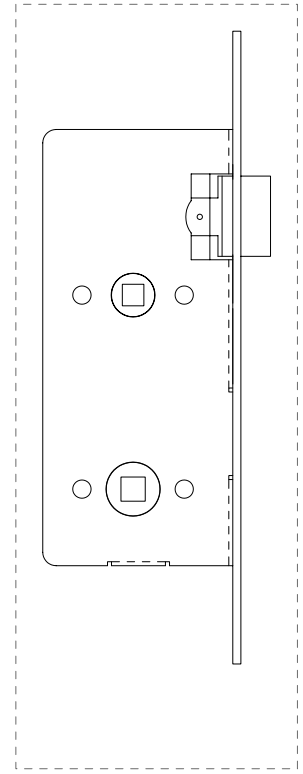

ALZADO INTERIOR

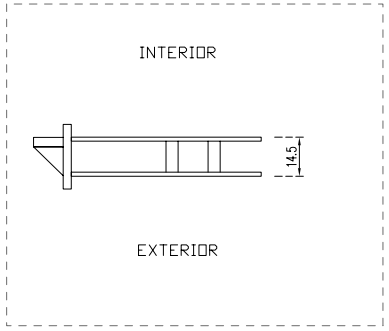

PLANTA



MATERIAL: ACERO INOX. A [S] - 304 Acabado pulido
ENGRASE: **MOLYKOTE® SEPARATOR SPRAY** Interior de la caja
MOLYKOTE® D321-R anti-fricción en todos los elementos
MOLYKOTE® P-1042 grasa adhesiva elementos de mayor fricción

ANTALA RAILWAY SERVICES			Fecha	Nombre
		Dibujad.	05/06/22	A. Flores
		Verific.		
		Aprob.		
REFERENCIA	DESCRIPCIÓN	Tol. gen.	Escala	
		A1	1/1	
38200083	ANT/GBS-31/40 CERRADURA			

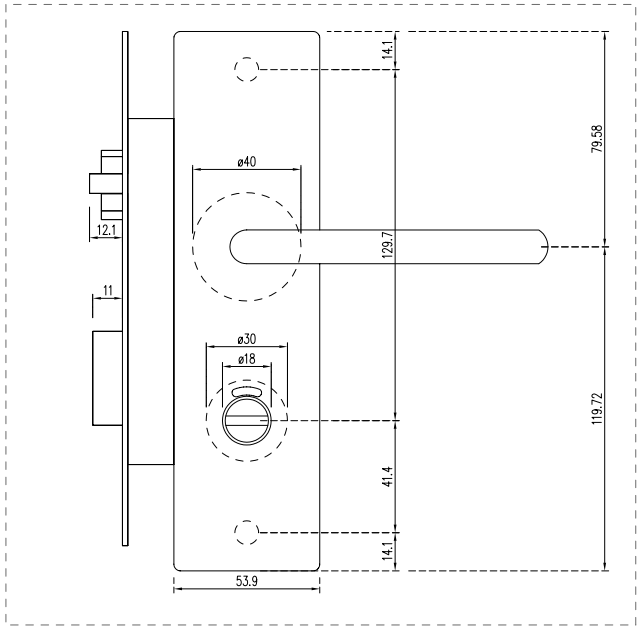

ALZADO EXTERIOR

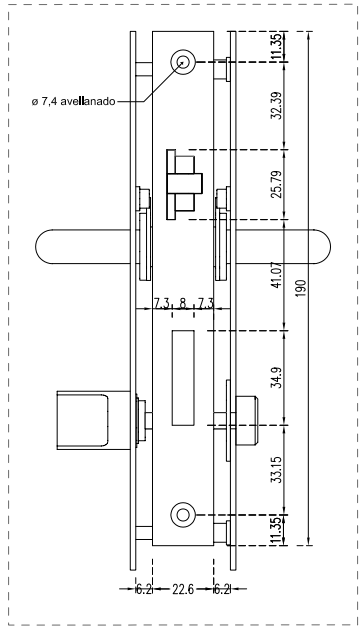

ALZADO FRONTAL

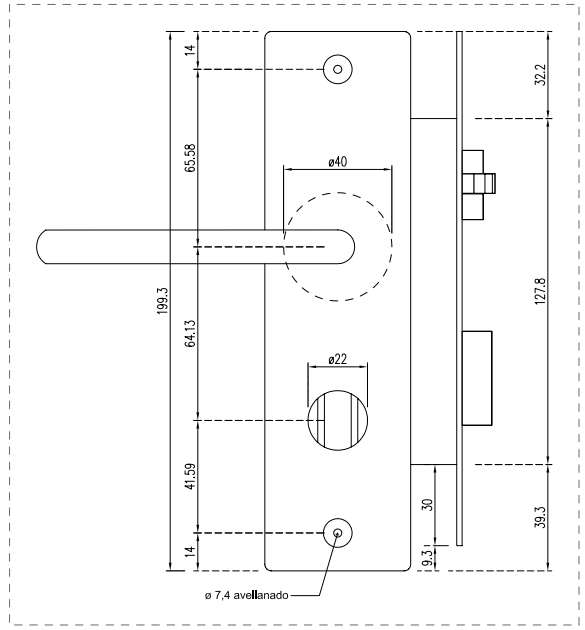

ALZADO INTERIOR

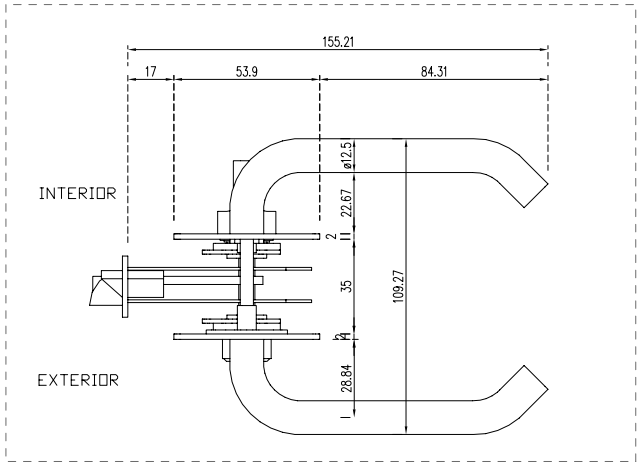

PLANTA



MATERIAL: ACERO INOX. A [S] - 304 Acabado pulido
ENGRASE: **MOLYKOTE® SEPARATOR SPRAY** Interior de la caja
MOLYKOTE® D321-R anti-fricción en todos los elementos
MOLYKOTE® P-1042 grasa adhesiva elementos de mayor fricción

ANTALA RAILWAY SERVICES

	Fecha	Nombre
Dibujad.	24/05/22	A. Flores
Verific.		
Aprob.		

Tol. gen.	Escala
A1	1/1

REFERENCIA	DESCRIPCIÓN
38200067 38200068	10028953 ANT/T-A1 DIN R CJTO. CERRADURA 10029487 ANT/T-A1 DIN L CJTO. CERRADURA [SIMETRICA]

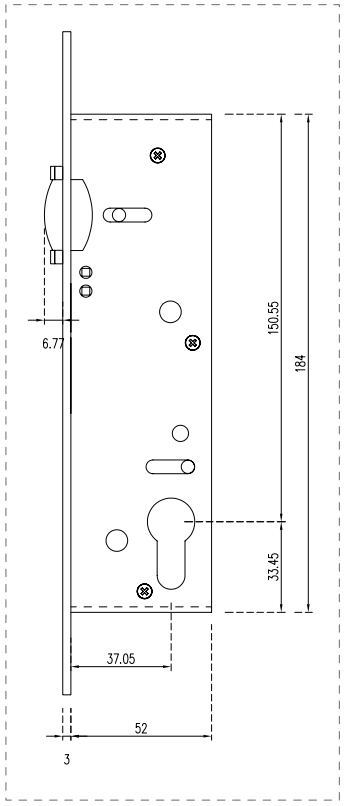

ALZADO EXTERIOR

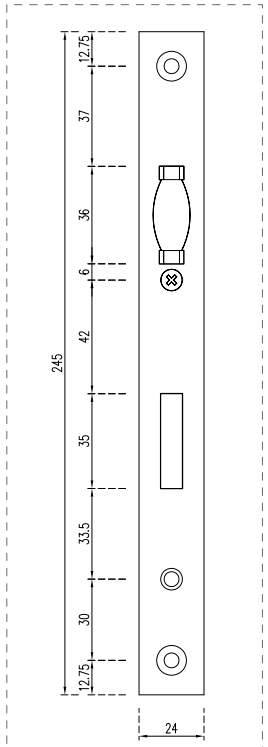

ALZADO FRONTAL

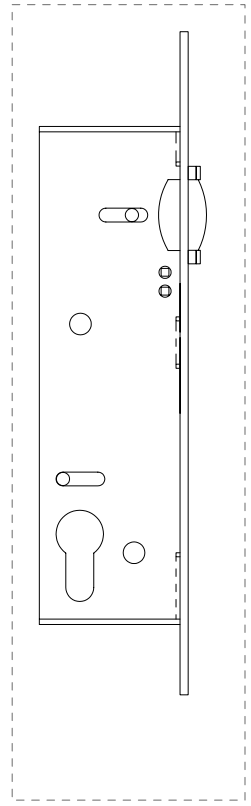

ALZADO INTERIOR

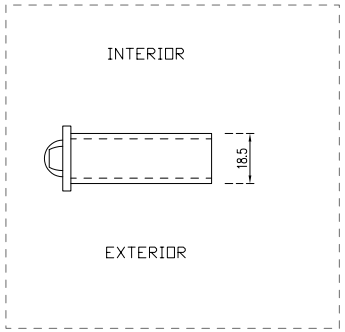

PLANTA



MATERIAL: ACERO INOX. A [S] - 304 Acabado pulido
ENGRASE: **MOLYKOTE® SEPARATOR SPRAY** Interior de la caja
MOLYKOTE® D321-R anti-fricción en todos los elementos
MOLYKOTE® P-1042 grasa adhesiva elementos de mayor fricción

ANTALA RAILWAY SERVICES		Fecha	Nombre
	Dibujad.	10/06/22	A. Flores
	Verific.		
	Aprob.		
REFERENCIA	DESCRIPCIÓN	Tol. gen. A1	Escala 1/1
38200054	ANTGBS63A CERRADURA		

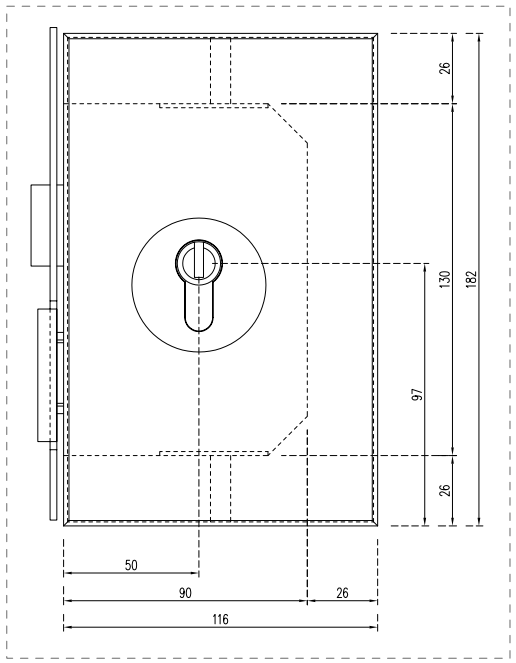

ALZADO EXTERIOR

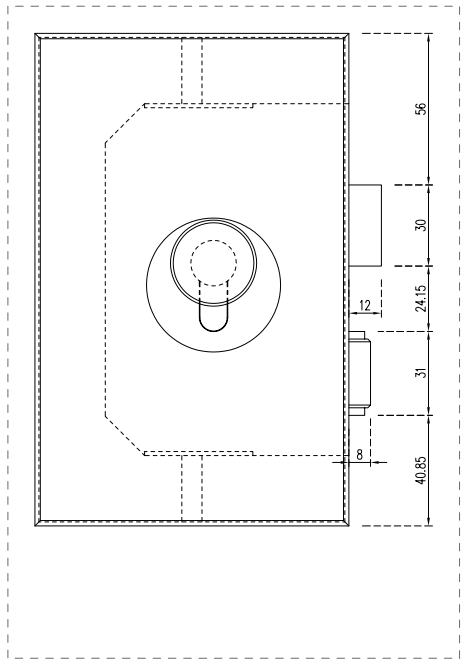

ALZADO INTERIOR

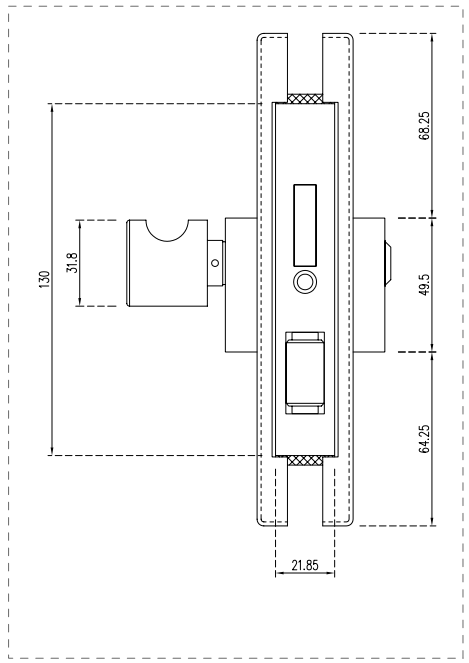

ALZADO FRONTAL

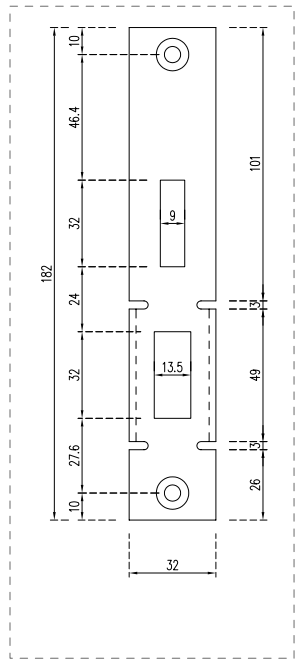

ALZADO CAMBRON

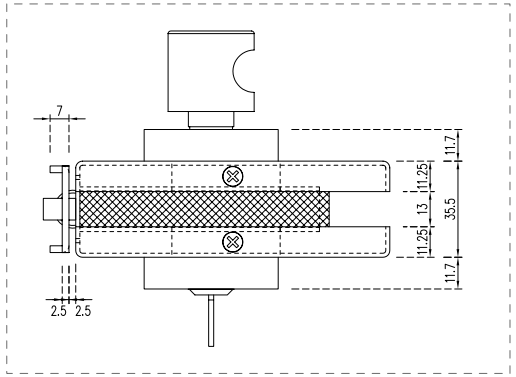

PLANTA



MATERIAL: ACERO INOX. A [S] - 304 Acabado pulido
ENGRASE: **MOLYKOTE® SEPARATOR SPRAY** Interior de la caja
MOLYKOTE® D321-R anti-fricción en todos los elementos
MOLYKOTE® P-1042 grasa adhesiva elementos de mayor fricción

ANTALA RAILWAY SERVICES		Fecha	Nombre
	Dibujad.	26/08/22	A. Flores
	Verific.		
	Aprob.		
REFERENCIA	DESCRIPCIÓN	Tol. gen. A1	Escala 1/1
38200049	ANT/C7136103 CONJUNTO CERRADURA		

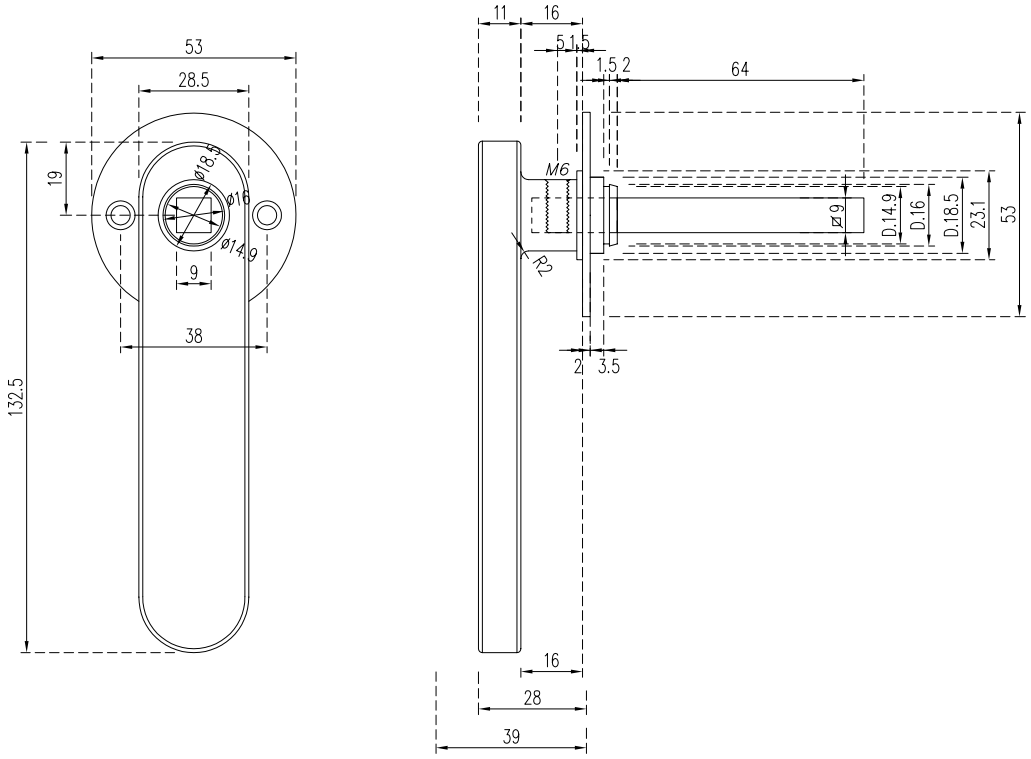

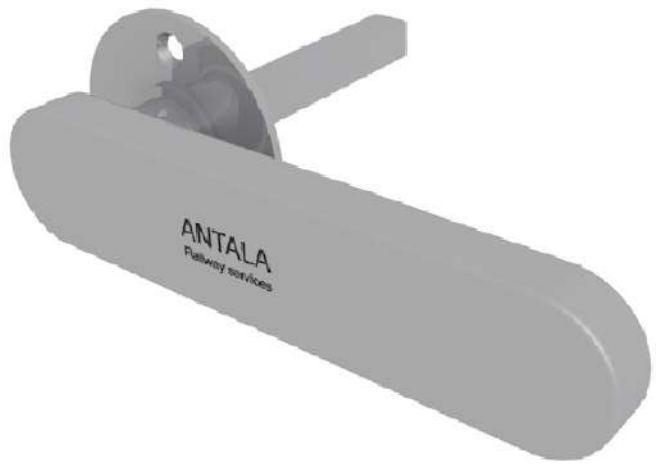

MATERIAL: ACERO INOX. A [S] - 304 Acabado pulido
ENGRASE: **MOLYKOTE® SEPARATOR SPRAY** Interior de la caja
MOLYKOTE® D321-R anti-fricción en todos los elementos
MOLYKOTE® P-1042 grasa adhesiva elementos de mayor fricción

ANTALA RAILWAY SERVICES		Fecha	Nombre
	Dlbujad.	23/09/22	A. Flores
	Verlfic.		
	Aprob.		

REFERENCIA	DESCRIPCIÓN	Tol. gen.	Escala
		A2	1/1
38200047	ANT/5038A MANETA		

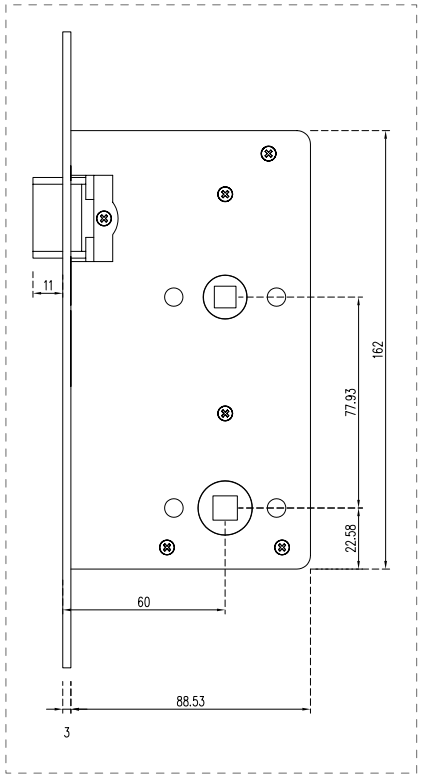

ALZADO EXTERIOR

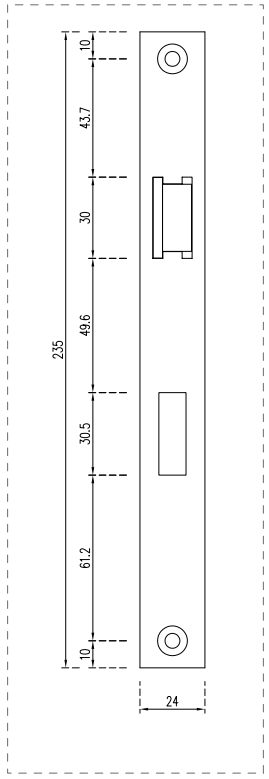

ALZADO FRONTAL

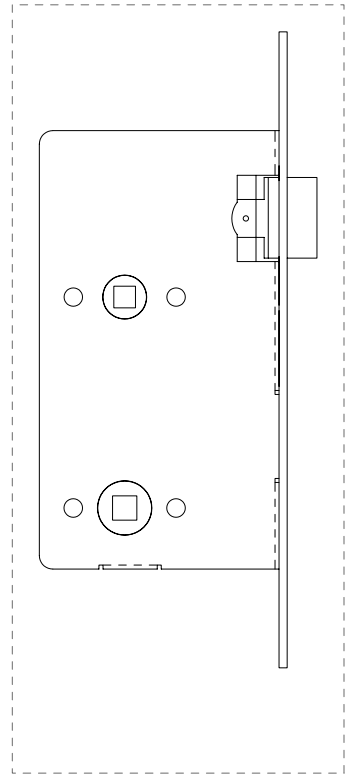

ALZADO INTERIOR

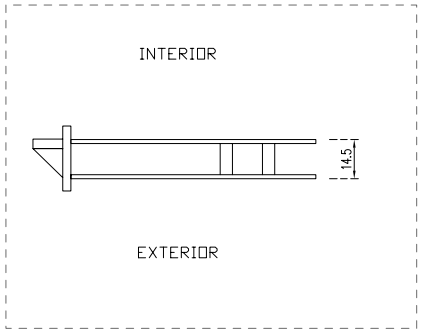

PLANTA



MATERIAL: ACERO INOX. A [S] - 304 Acabado pulido
ENGRASE: **MOLYKOTE® SEPARATOR SPRAY** Interior de la caja
MOLYKOTE® D321-R anti-fricción en todos los elementos
MOLYKOTE® P-1042 grasa adhesiva elementos de mayor fricción

ANTALA RAILWAY SERVICES		Fecha	Nombre
	Dibujad.	02/06/22	A. Flores
	Verific.		
	Aprob.		
REFERENCIA	DESCRIPCIÓN	Tol. gen. A1	Escala 1/1
38200043	ANT31/60 CERRADURA		

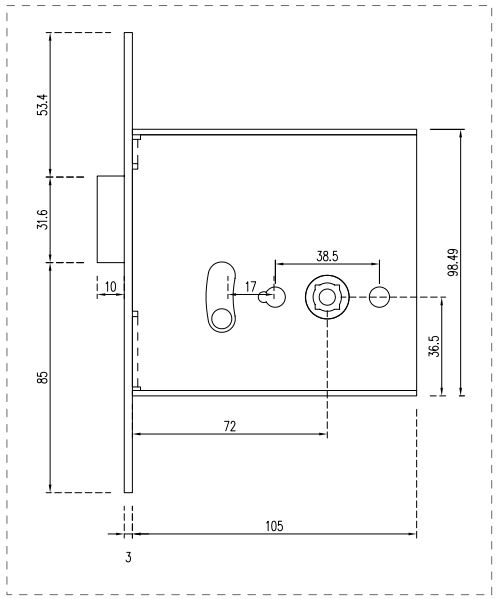

ALZADO INTERIOR

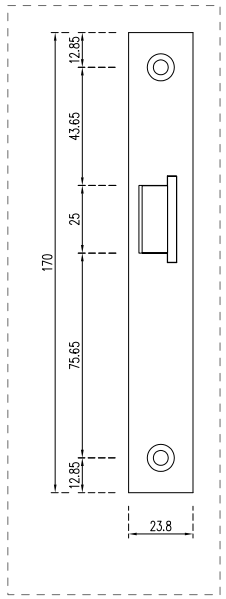

ALZADO FRONTAL

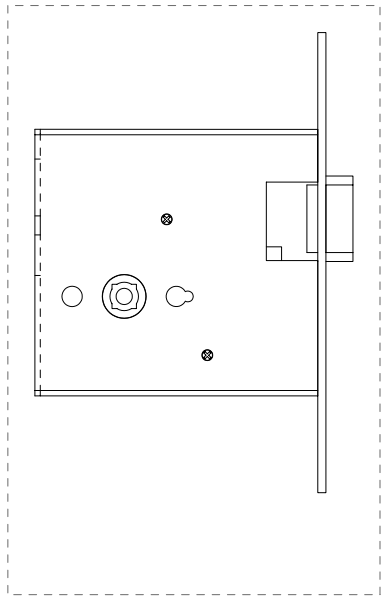

ALZADO EXTERIOR

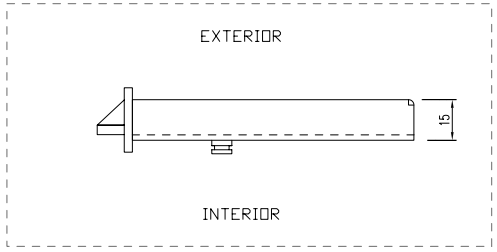

PLANTA



MATERIAL: ACERO INOX. A [S] - 304 Acabado pulido
ENGRASE: **MOLYKOTE® SEPARATOR SPRAY** Interior de la caja
MOLYKOTE® D321-R anti-fricción en todos los elementos
MOLYKOTE® P-1042 grasa adhesiva elementos de mayor fricción

ANTALA RAILWAY SERVICES			Fecha	Nombre
		Dibujad.	29/05/22	A. Flores
		Verific.		
		Aprob.		
REFERENCIA	DESCRIPCIÓN	Tol. gen.	Escala	
		A1	1/1	
38200031 38200032	ANT/1001/75-R-C/RT CERRADURA ANT/1001/75-L-C/RT CERRADURA [SIMETRICA]			

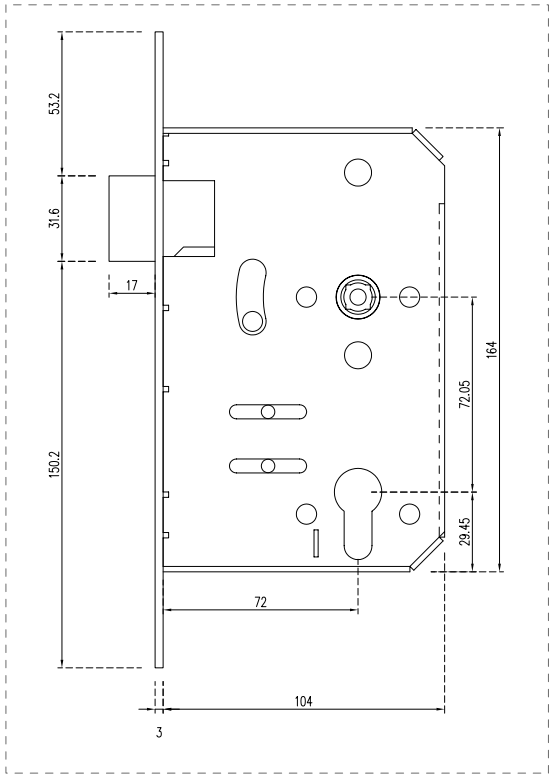

ALZADO INTERIOR

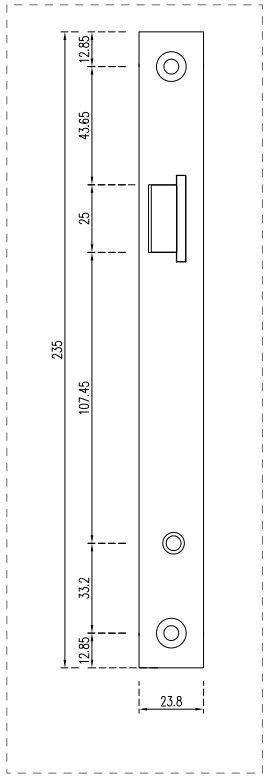

ALZADO FRONTAL

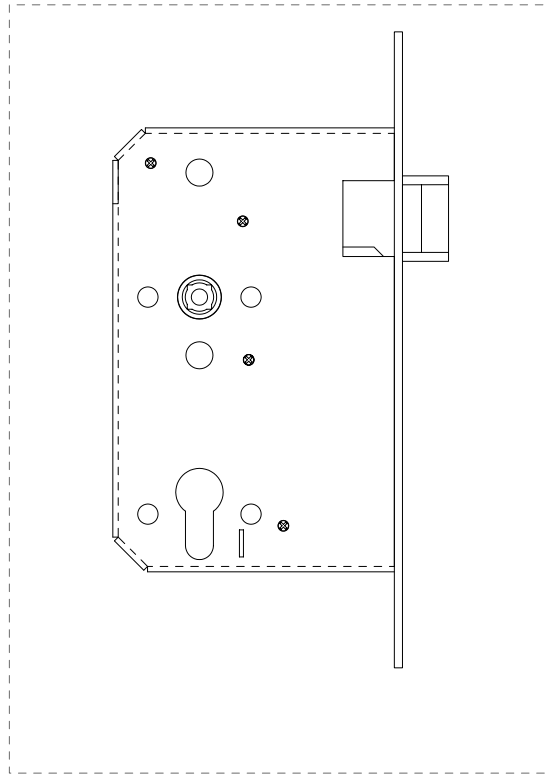

ALZADO EXTERIOR

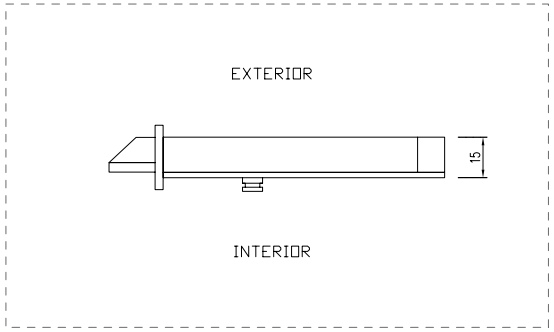

PLANTA



MATERIAL: ACERO INOX. A [S] - 304 Acabado pulido
ENGRASE: **MOLYKOTE® SEPARATOR SPRAY** Interior de la caja
MOLYKOTE® D321-R anti-fricción en todos los elementos
MOLYKOTE® P-1042 grasa adhesiva elementos de mayor fricción

ANTALA RAILWAY SERVICES		Fecha	Nombre
	Dibujad.	27/05/22	A. Flores
	Verific.		
	Aprob.		

REFERENCIA	DESCRIPCIÓN	Tol. gen.	Escala
		A1	1/1
38200027 38200028	ANT/1025/75-R-C/RT CERRADURA ANT/1025/75-L-C/RT CERRADURA [SIMETRICA]		

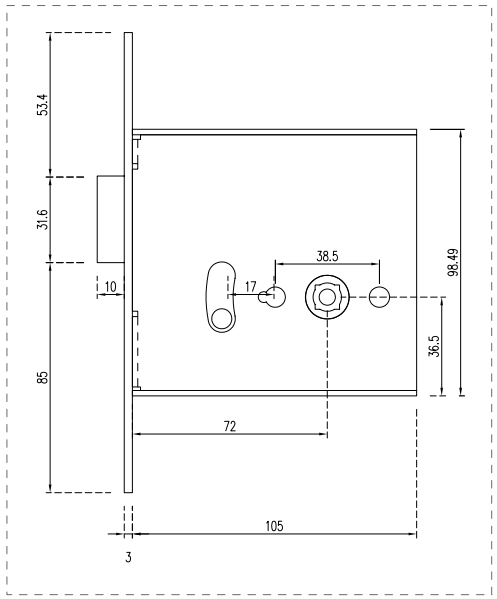

ALZADO INTERIOR

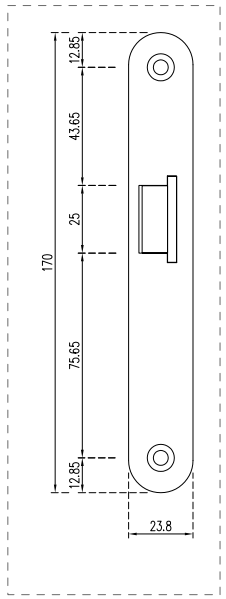

ALZADO FRONTAL

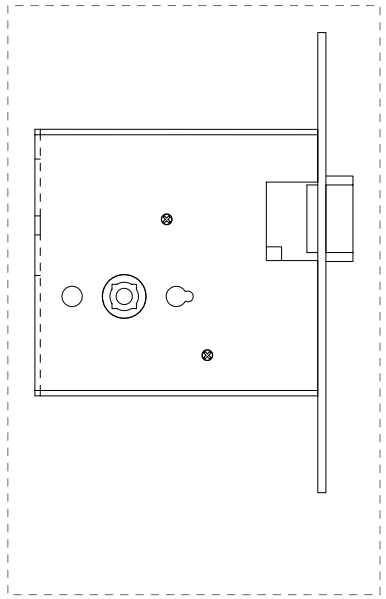

ALZADO EXTERIOR

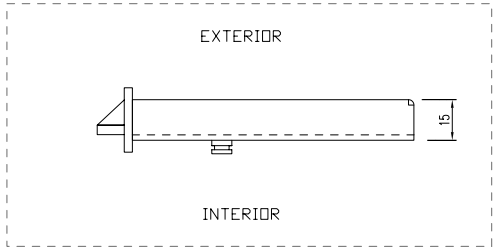

PLANTA



MATERIAL: ACERO INOX. A [S] - 304 Acabado pulido
ENGRASE: **MOLYKOTE® SEPARATOR SPRAY** Interior de la caja
MOLYKOTE® D321-R anti-fricción en todos los elementos
MOLYKOTE® P-1042 grasa adhesiva elementos de mayor fricción

ANTALA RAILWAY SERVICES		Fecha	Nombre
	Dibujad.	29/05/22	A. Flores
	Verific.		
	Aprob.		

REFERENCIA	DESCRIPCIÓN	Tol. gen.	Escala
		A1	1/1
38200002 38200003	ANT/1001/9x6-R-C/RT CERRADURA ANT/1001/9x6-L-C/RT CERRADURA [SIMETRICA]		

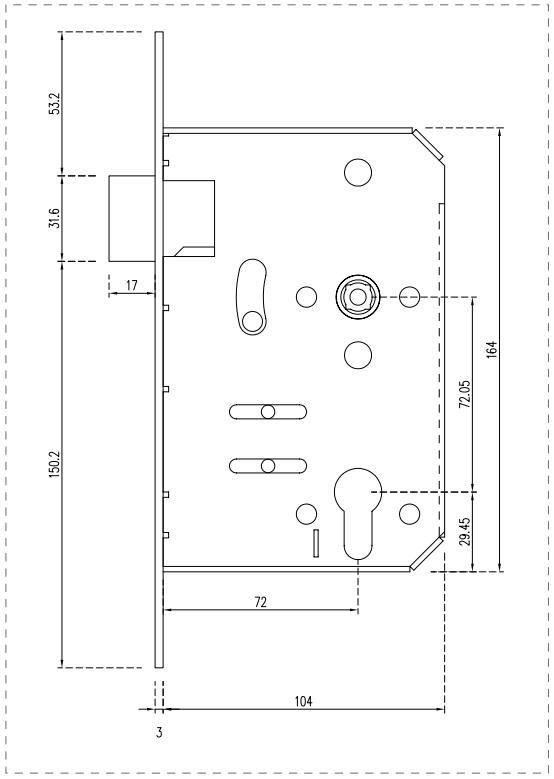

ALZADO INTERIOR

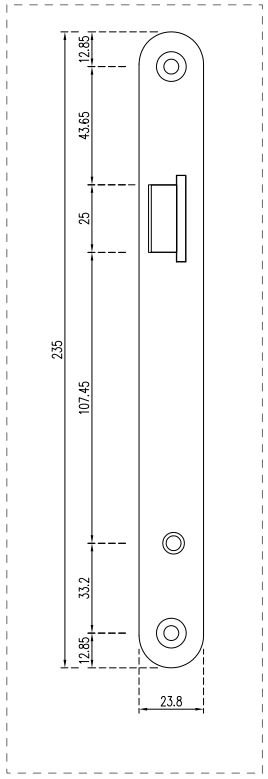

ALZADO FRONTAL

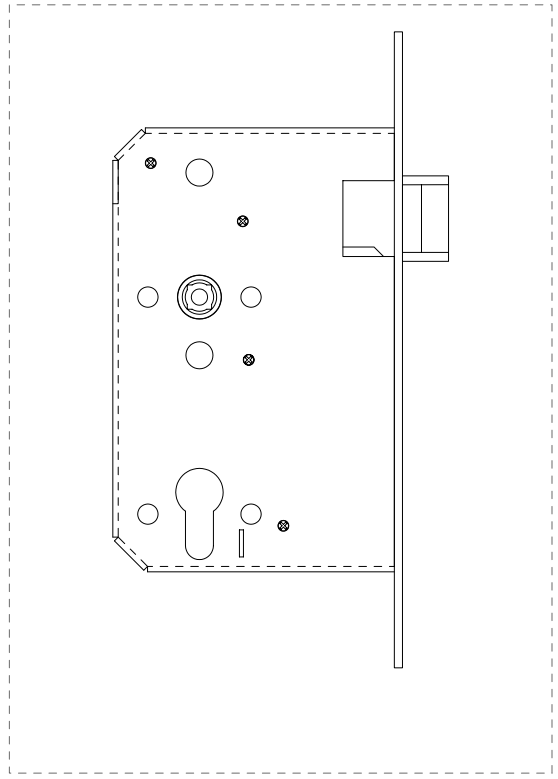

ALZADO EXTERIOR

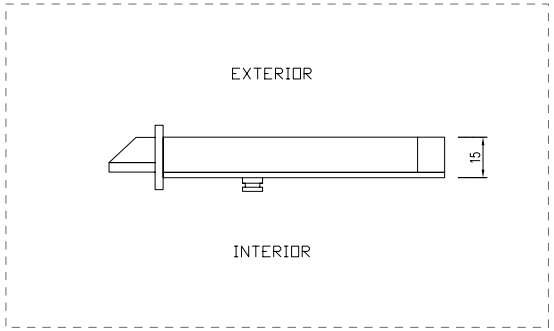

PLANTA



MATERIAL: ACERO INOX. A [S] - 304 Acabado pulido
ENGRASE: **MOLYKOTE® SEPARATOR SPRAY** Interior de la caja
MOLYKOTE® D321-R anti-fricción en todos los elementos
MOLYKOTE® P-1042 grasa adhesiva elementos de mayor fricción

ANTALA RAILWAY SERVICES			Fecha	Nombre
		Dibujad.	19/05/22	A. Flores
		Verific.		
		Aprob.		
REFERENCIA	DESCRIPCIÓN	Tol. gen.	Escala	
		A1	1/1	
38200001 38200004	ANT/1025/75/9x6-R-C/RD CERRADURA ANT/1025/75/9x6-L-C/RD CERRADURA [SIMETRICA]			

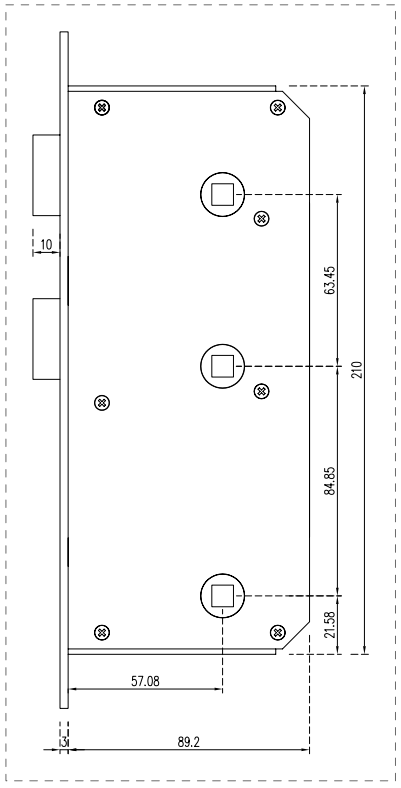

ALZADO INTERIOR

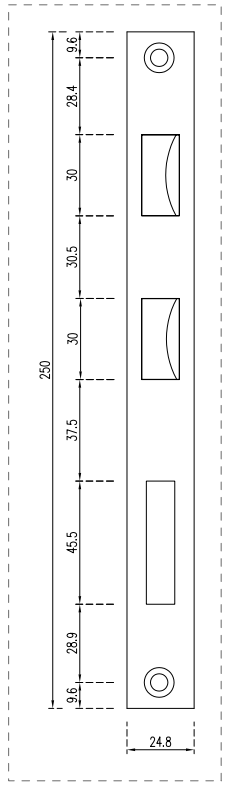

ALZADO FRONTAL

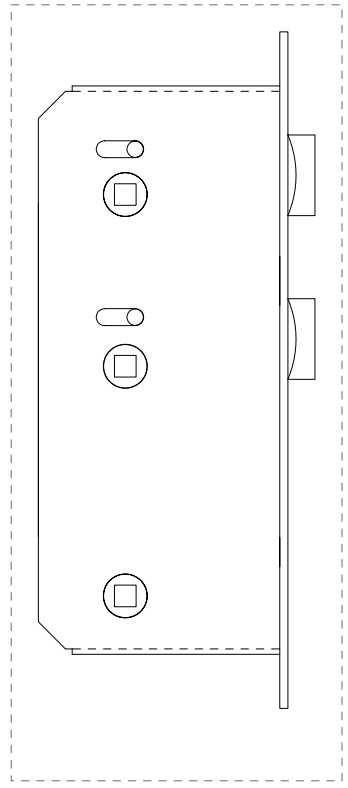

ALZADO EXTERIOR

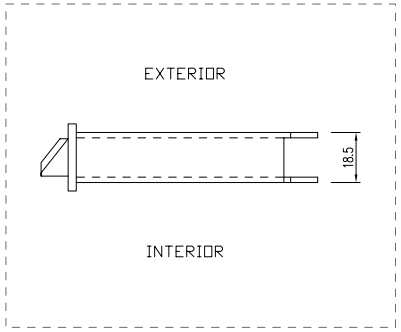

PLANTA



MATERIAL: ACERO INOX. A [S] - 304 Acabado pulido
ENGRASE: **MOLYKOTE® SEPARATOR SPRAY** Interior de la caja
MOLYKOTE® D321-R anti-fricción en todos los elementos
MOLYKOTE® P-1042 grasa adhesiva elementos de mayor fricción

ANTALA RAILWAY SERVICES		Fecha	Nombre
	Dibujad.	01/06/22	A. Flores
	Verific.		
	Aprob.		
REFERENCIA	DESCRIPCIÓN	Tol. gen. A1	Escala 1/1
38200000	ANT/WC/I 103113 CERRADURA		

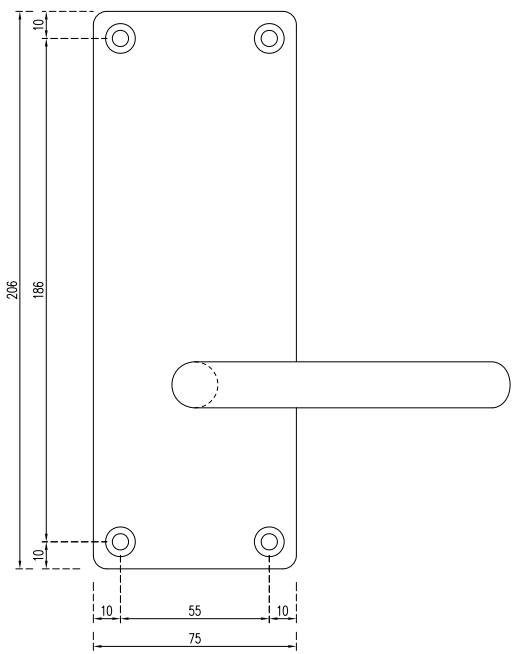

ALZADO EXTERIOR

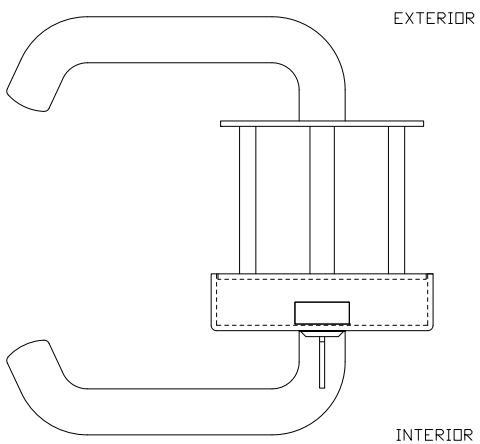

PLANTA



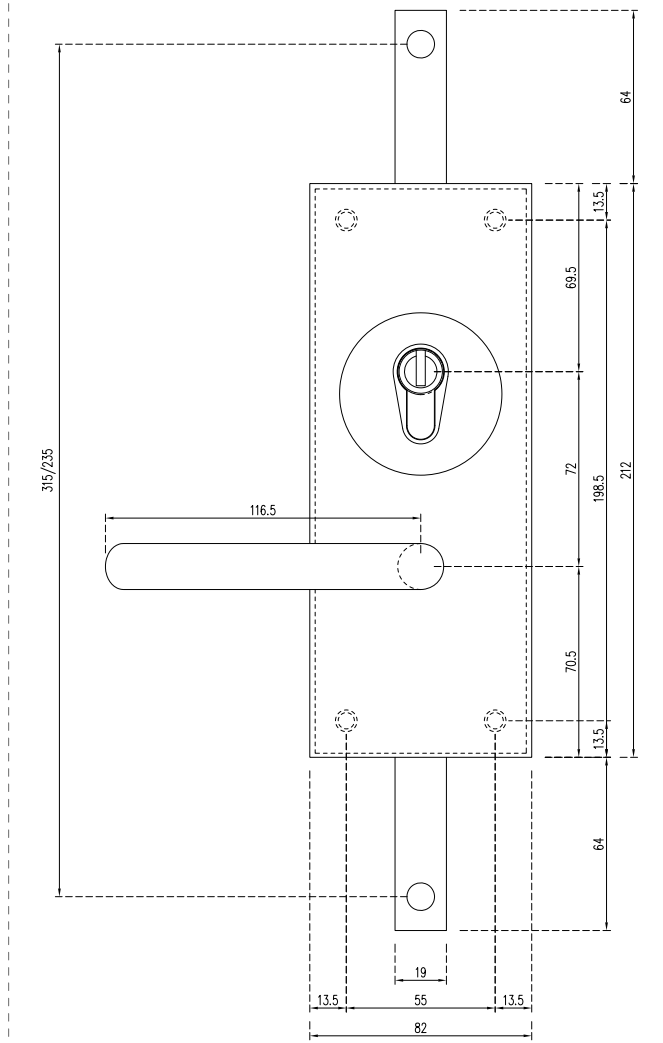

ALZADO INTERIOR

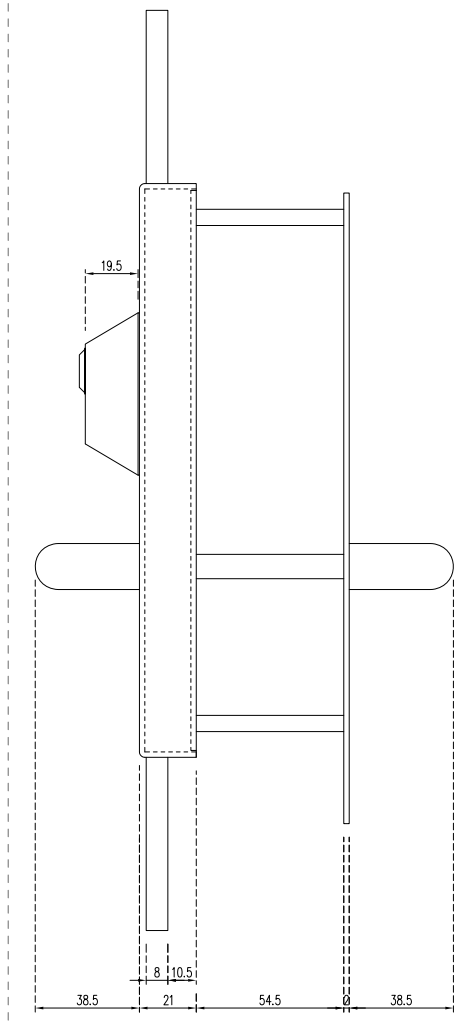

ALZADO FRONTAL

Cilindro perfil europeo
Llave 416200

MATERIAL: ACERO INOX. A [S] - 304 Acabado pulido
ENGRASE: **MOLYKOTE® SEPARATOR SPRAY** Interior de la caja
MOLYKOTE® D321-R anti-fricción en todos los elementos
MOLYKOTE® P-1042 grasa adhesiva elementos de mayor fricción

ANTALA RAILWAY SERVICES		Fecha	Nombre
	Dibujad.	13/09/22	A. Flores
	Verific.		
	Aprob.		

REFERENCIA	DESCRIPCIÓN	Tol. gen.	Escala
		A1	1/1
38200508	ANT/2001/3435 CJTO. CERRADURA CREMONA		

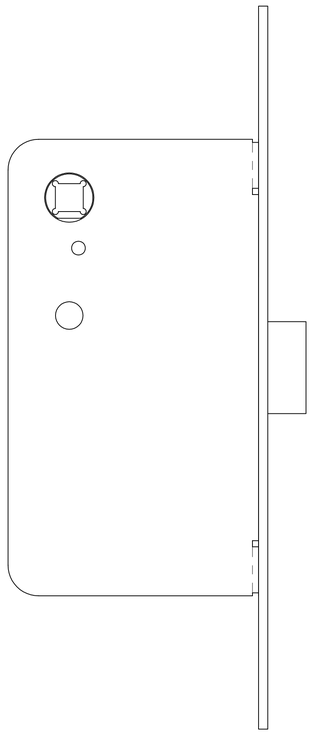

ALZADO EXTERIOR

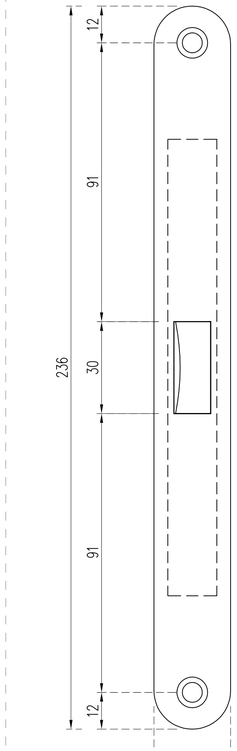

ALZADO FRONTAL

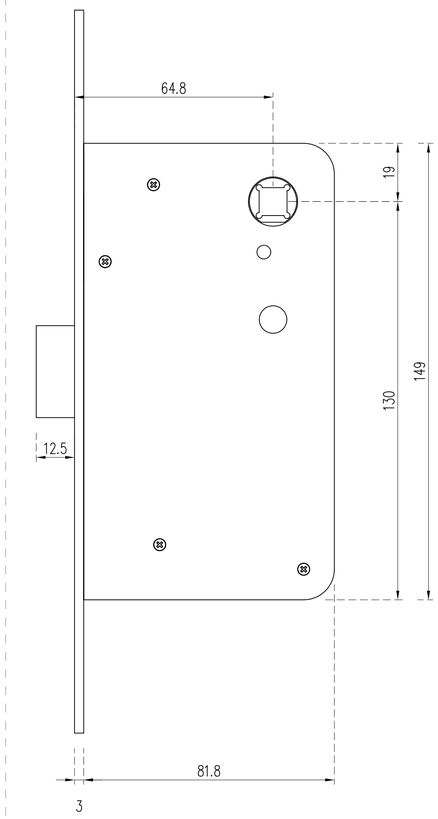

ALZADO INTERIOR

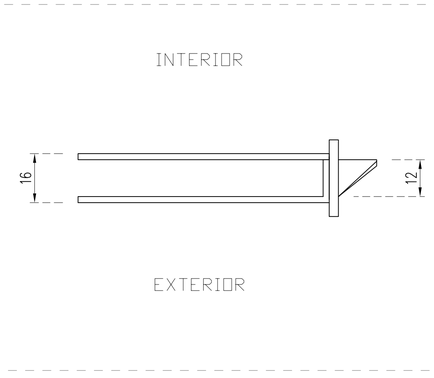

PLANTA



MATERIAL: ACERO INOX. A [S] - 304 Acabado pulido
ENGRASE: **MOLYKOTE® SEPARATOR SPRAY** Interior de la caja
MOLYKOTE® D321-R anti-fricción en todos los elementos
MOLYKOTE® P-1042 grasa adhesiva elementos de mayor fricción

ANTALA RAILWAY SERVICES		Fecha	Nombre
	Dibujad.	06/03/23	A. Flores
	Verific.		
	Aprob.		

REFERENCIA	DESCRIPCIÓN	Tol. gen.	Escala
		A1	1/1
38200517	CERRADURA CUADRADILLO		

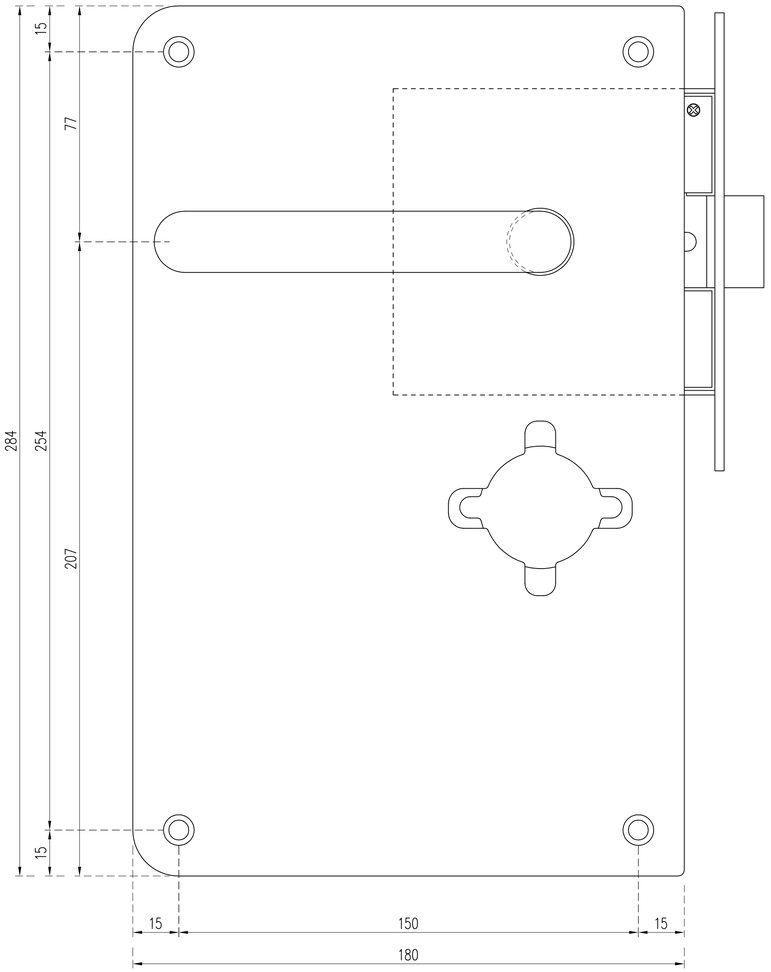

ALZADO INTERIOR

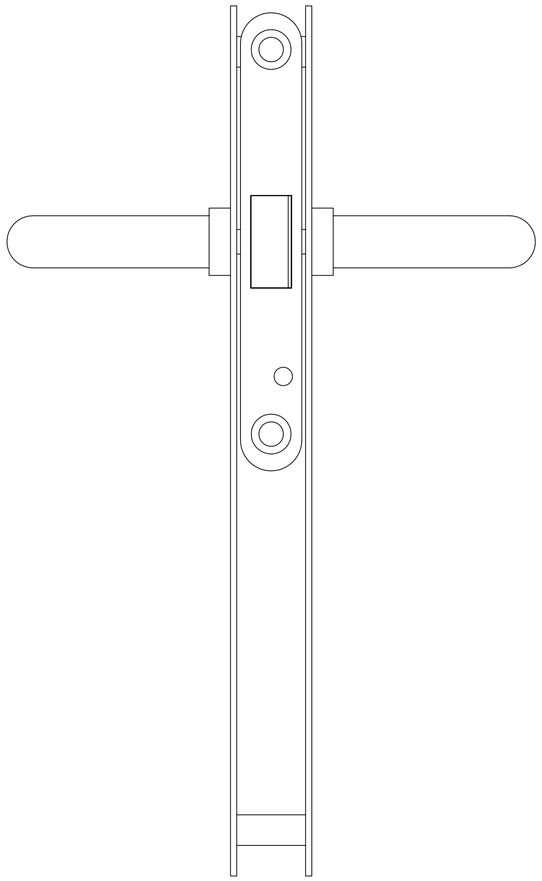

ALZADO FRONTAL

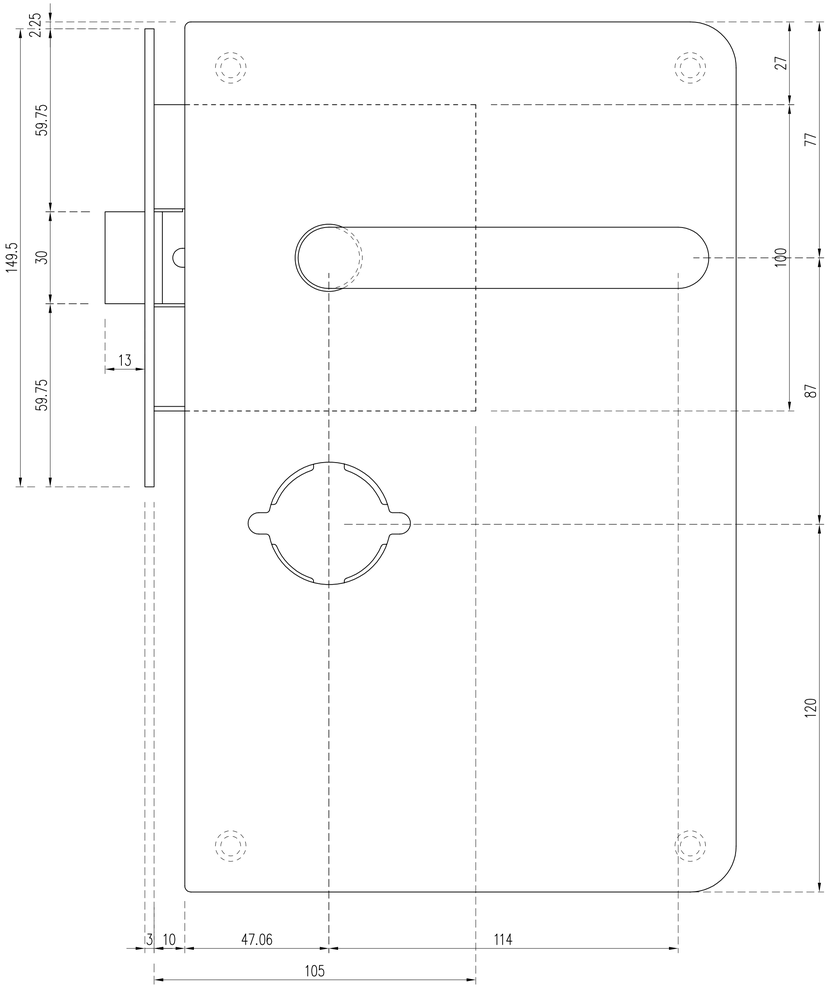

ALZADO EXTERIOR

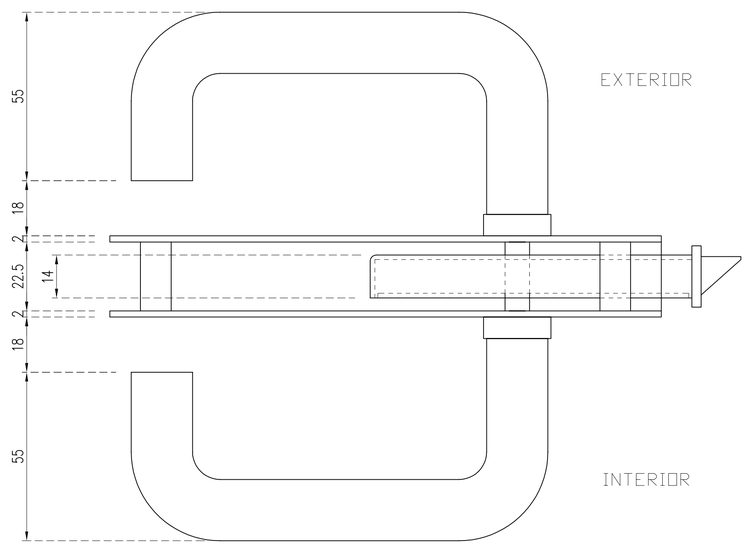

PLANTA



MATERIAL: ACERO INOX. A [S] - 304 Acabado pulido
ENGRASE: **MOLYKOTE® SEPARATOR SPRAY** Interior de la caja
MOLYKOTE® D321-R anti-fricción en todos los elementos
MOLYKOTE® P-1042 grasa adhesiva elementos de mayor fricción

ANTALA RAILWAY SERVICES		Fecha	Nombre
	Dibujad.	06/03/23	A. Flores
	Verific.		
	Aprob.		

REFERENCIA	DESCRIPCIÓN	Tol. gen.	Escala
		A1	1/1
38200516	ANT/4271/F91002044		

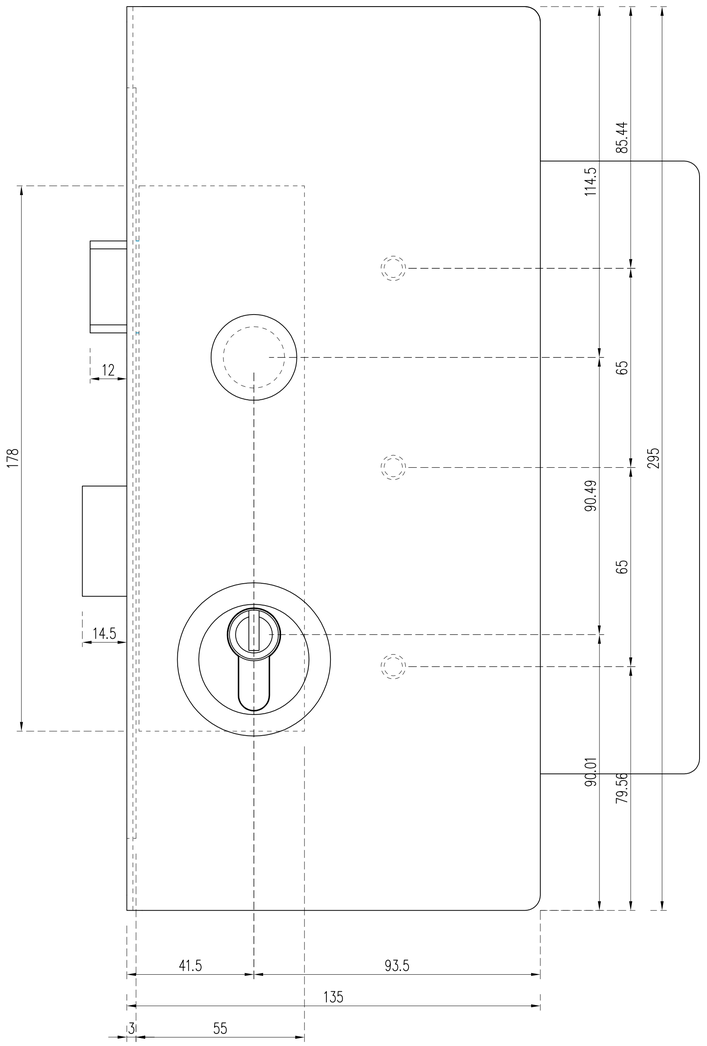

ALZADO EXTERIOR

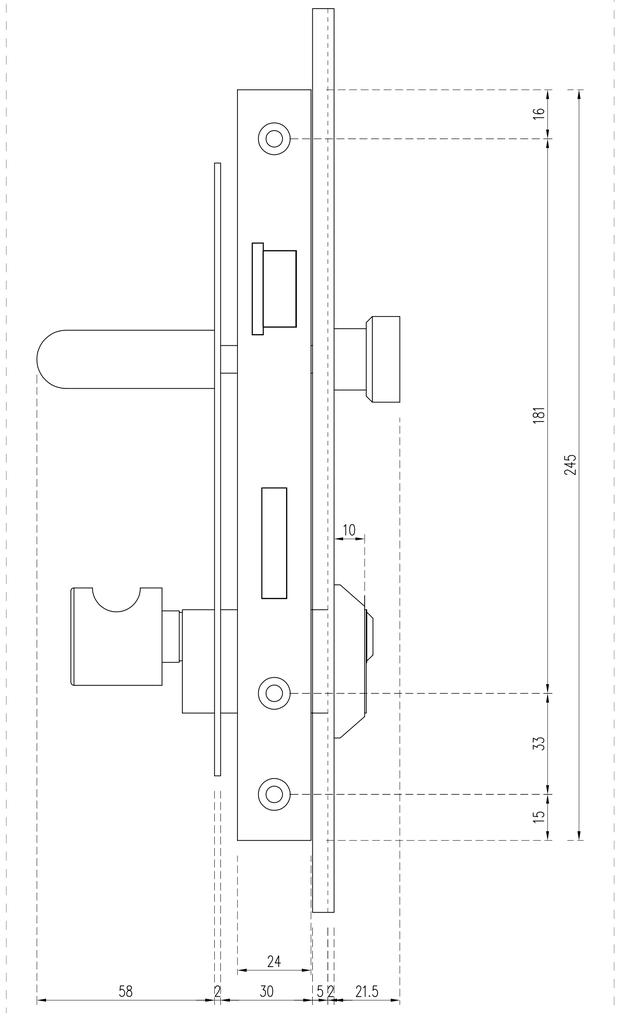

ALZADO FRONTAL

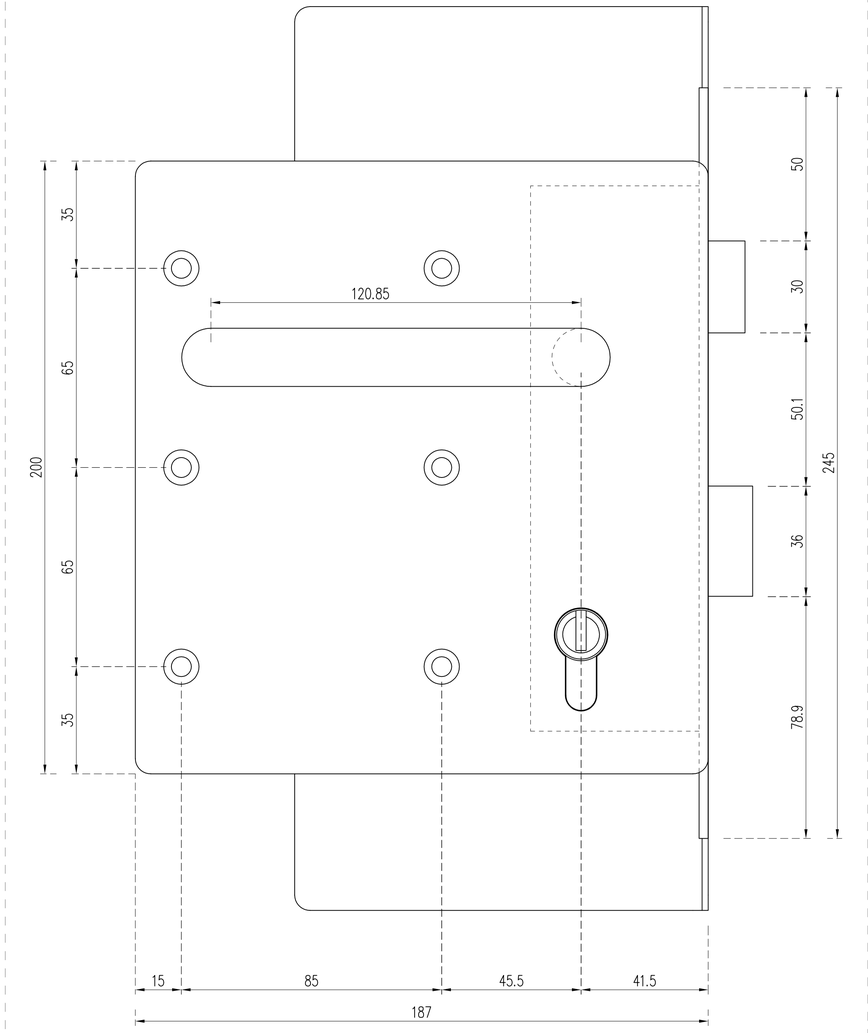

ALZADO INTERIOR

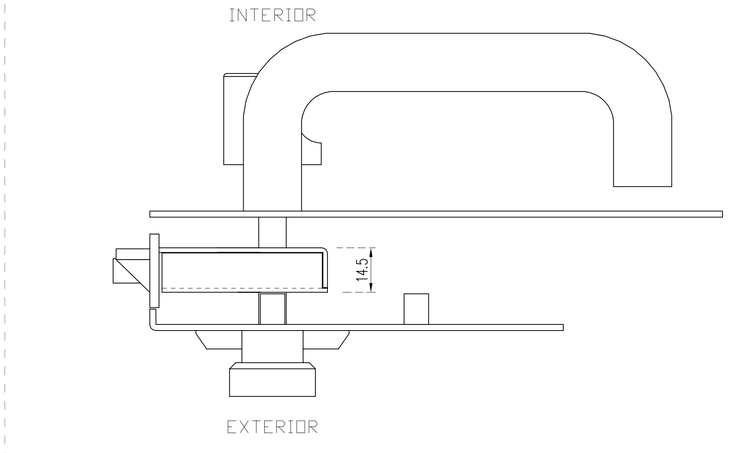

PLANTA



MATERIAL: ACERO INOX. A [S] - 304 Acabado pulido
ENGRASE: **MOLYKOTE® SEPARATOR SPRAY** Interior de la caja
MOLYKOTE® D321-R anti-fricción en todos los elementos
MOLYKOTE® P-1042 grasa adhesiva elementos de mayor fricción

ANTALA RAILWAY SERVICES		Fecha	Nombre
	Dibujad.	15/06/23	A. Flores
	Verific.		
	Aprob.		

REFERENCIA	DESCRIPCIÓN	Tol. gen.	Escala
		A1	1/1
38200525	ANT/3435/M01421/00_450_06632645 CONJUNTO CERRADURA		

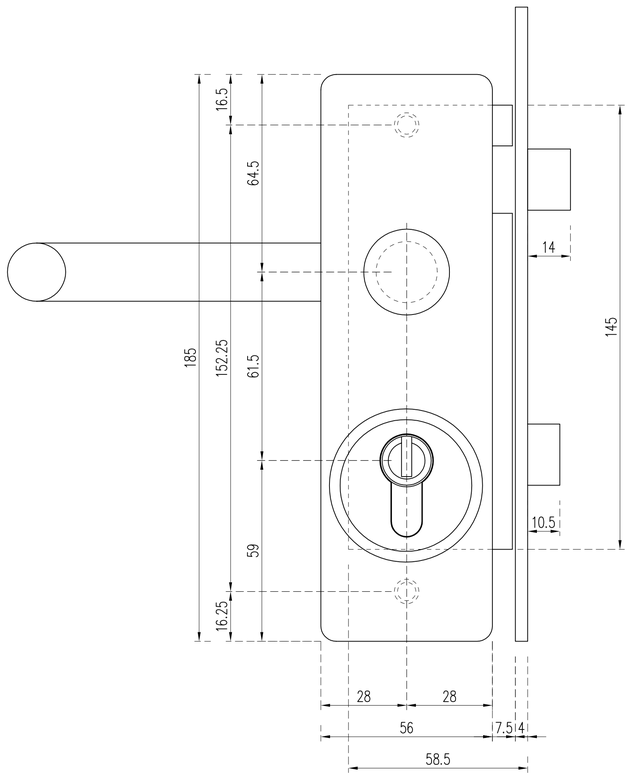

ALZADO EXTERIOR

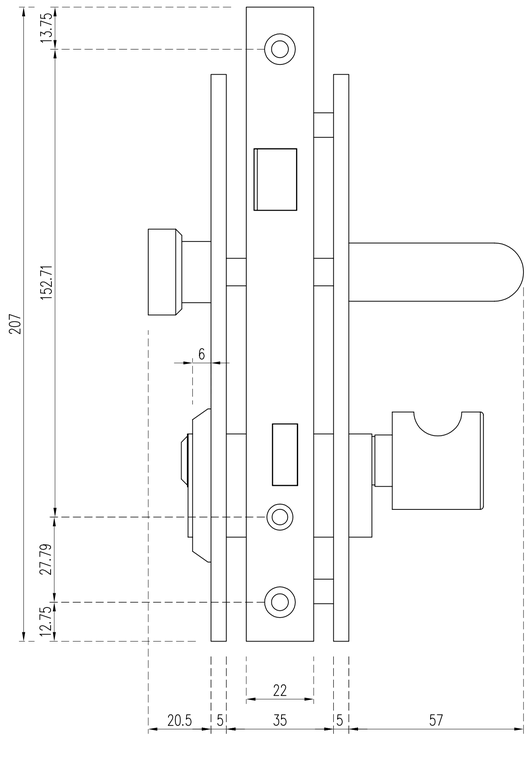

ALZADO FRONTAL

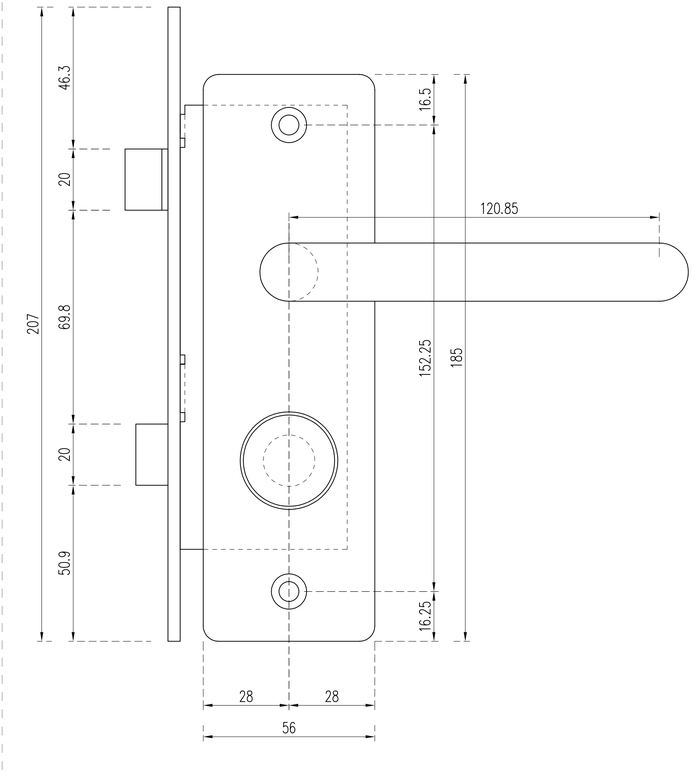

ALZADO INTERIOR

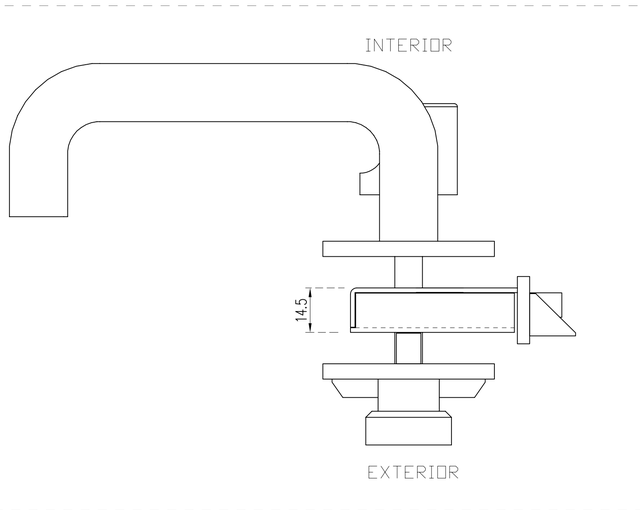

PLANTA



MATERIAL: ACERO INOX. A [S] - 304 Acabado pulido
ENGRASE: **MOLYKOTE® SEPARATOR SPRAY** Interior de la caja
MOLYKOTE® D321-R anti-fricción en todos los elementos
MOLYKOTE® P-1042 grasa adhesiva elementos de mayor fricción

ANTALA RAILWAY SERVICES		Fecha	Nombre
	Dibujad.	19/06/23	A. Flores
	Verific.		
	Aprob.		

REFERENCIA	DESCRIPCIÓN	Tol. gen.	Escala
		A1	1/1
38200527	ANT/3435/1064/00_470_08731152 CONJUNTO CERRADURA		

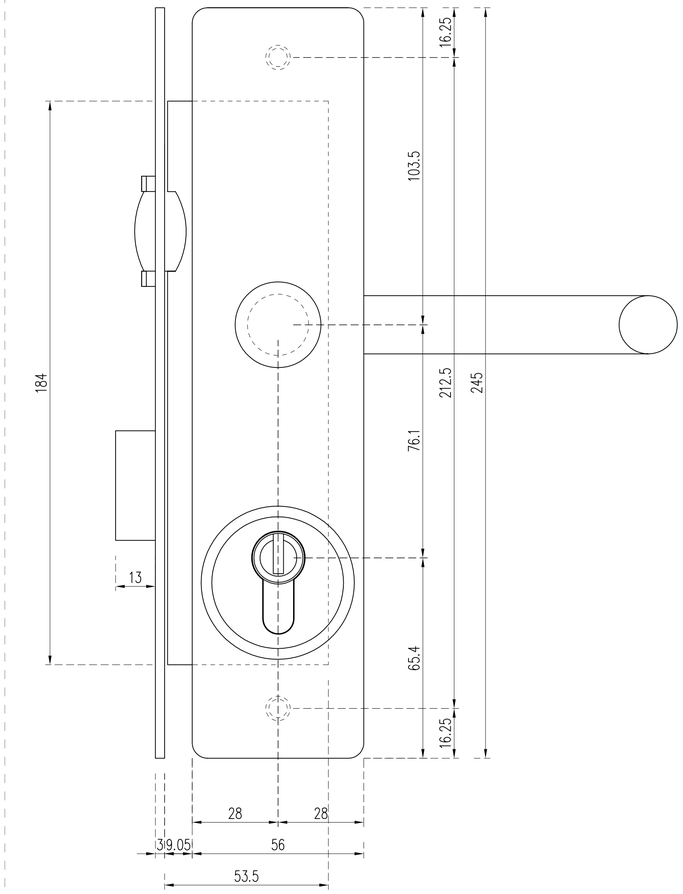

ALZADO EXTERIOR

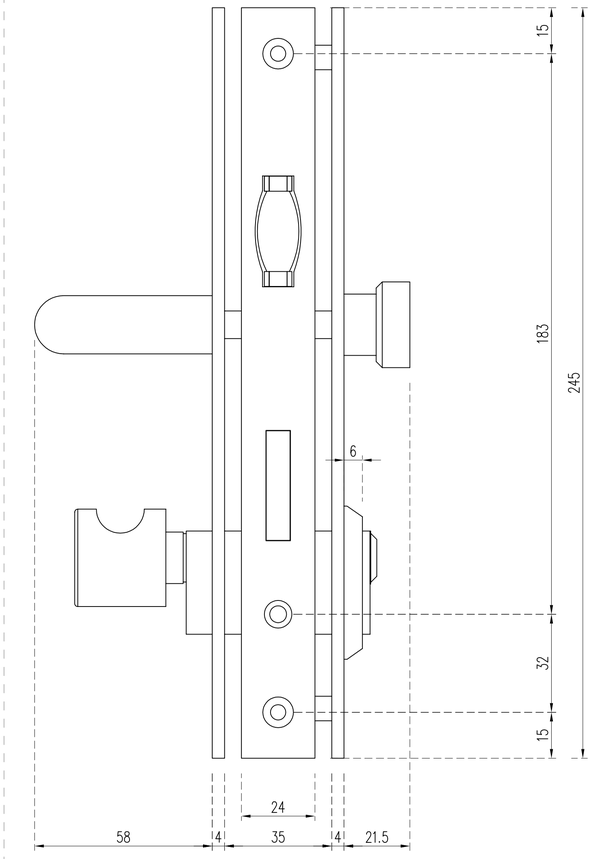

ALZADO FRONTAL

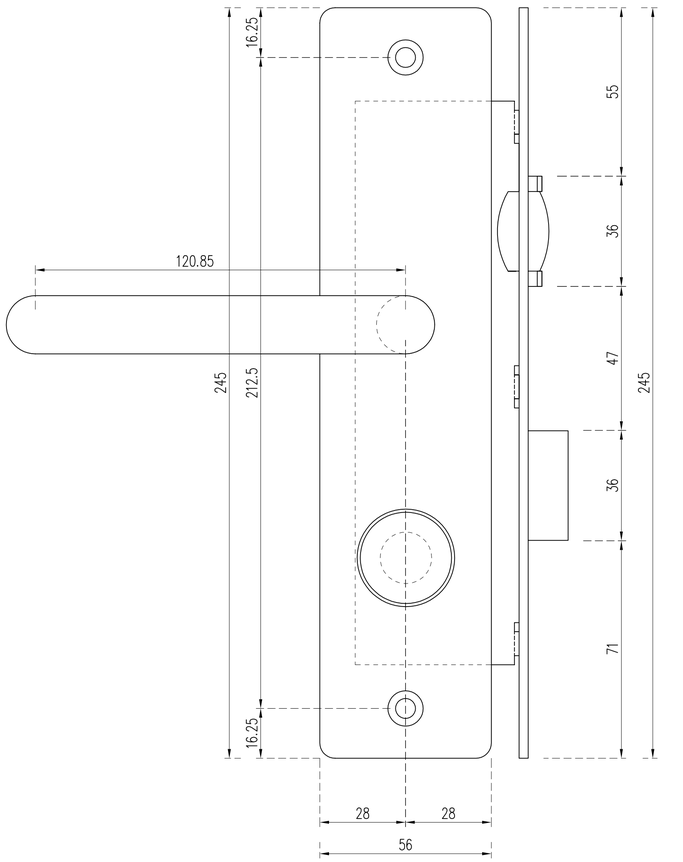

ALZADO INTERIOR

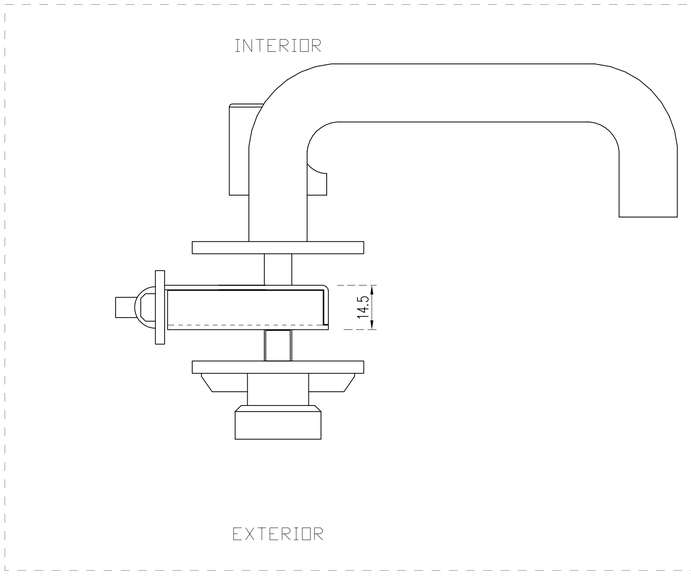

PLANTA



MATERIAL: ACERO INOX. A [S] - 304 Acabado pulido
ENGRASE: **MOLYKOTE® SEPARATOR SPRAY** Interior de la caja
MOLYKOTE® D321-R anti-fricción en todos los elementos
MOLYKOTE® P-1042 grasa adhesiva elementos de mayor fricción

ANTALA RAILWAY SERVICES		Fecha	Nombre
	Dibujad.	12/06/23	A. Flores
	Verific.		
	Aprob.		

REFERENCIA	DESCRIPCIÓN	Tol. gen.	Escala
		A1	1/1
38200524	ANT/3435/X52043/00_447_06411937 CONJUNTO CERRADURA		

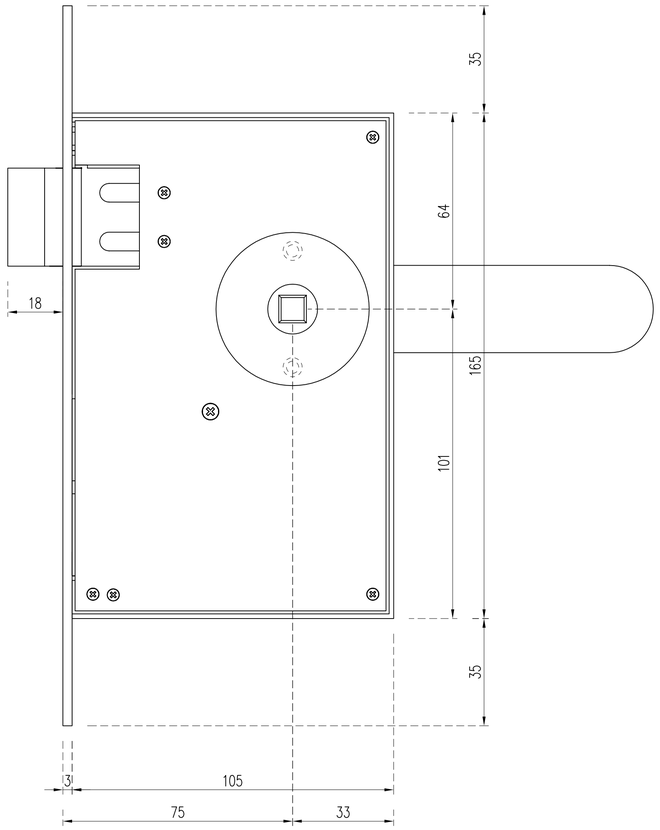

ALZADO EXTERIOR

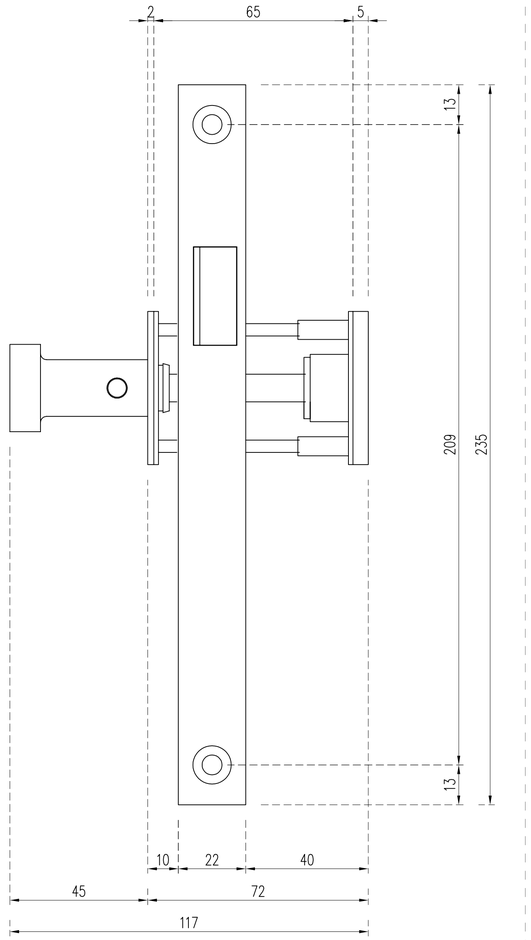

ALZADO FRONTAL

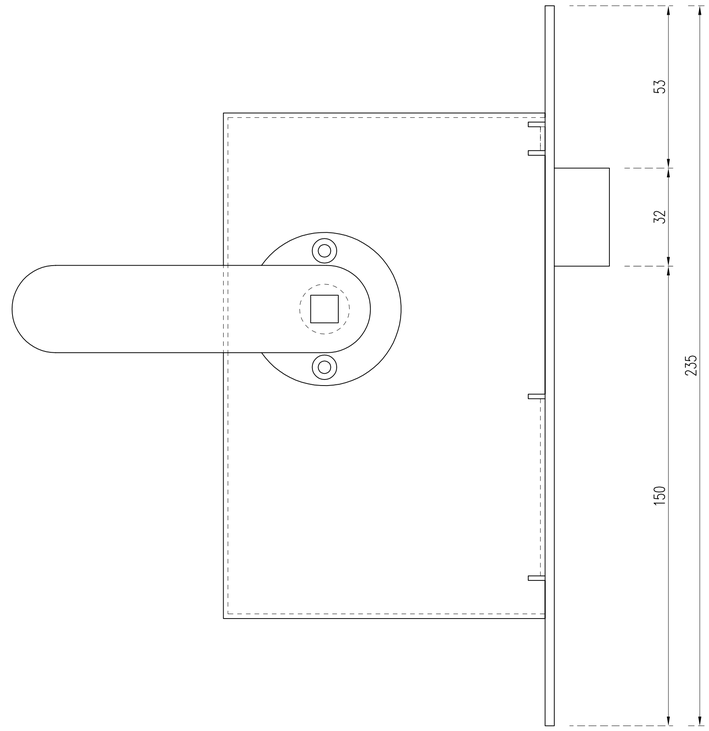

ALZADO INTERIOR

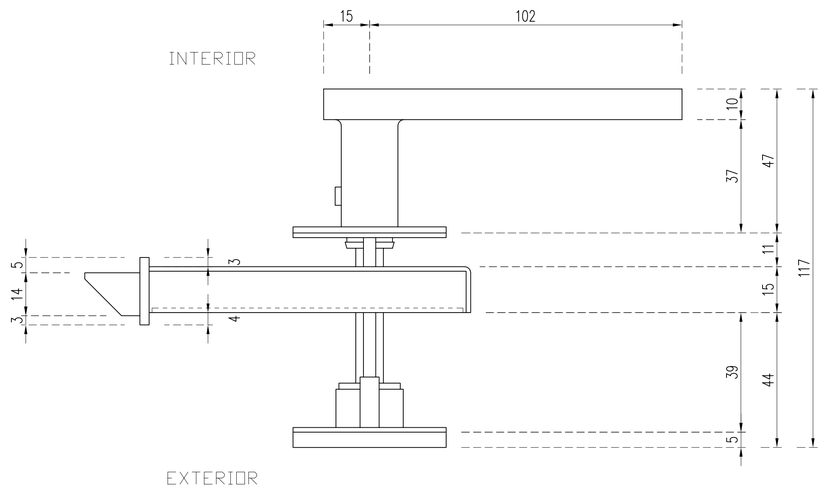

PLANTA



MATERIAL: ACERO INOX. A [S] - 304 Acabado pulido
ENGRASE: **MOLYKOTE® SEPARATOR SPRAY** Interior de la caja
MOLYKOTE® D321-R anti-fricción en todos los elementos
MOLYKOTE® P-1042 grasa adhesiva elementos de mayor fricción

ANTALA RAILWAY SERVICES		Fecha	Nombre
	Dibujad.	24/09/23	A. Flores
	Verific.		
	Aprob.		

REFERENCIA	DESCRIPCIÓN	Tol. gen.	Escala
		A1	1/1
38200545	ANT/2318/CE835011_CTO CERRADURA IZDA		

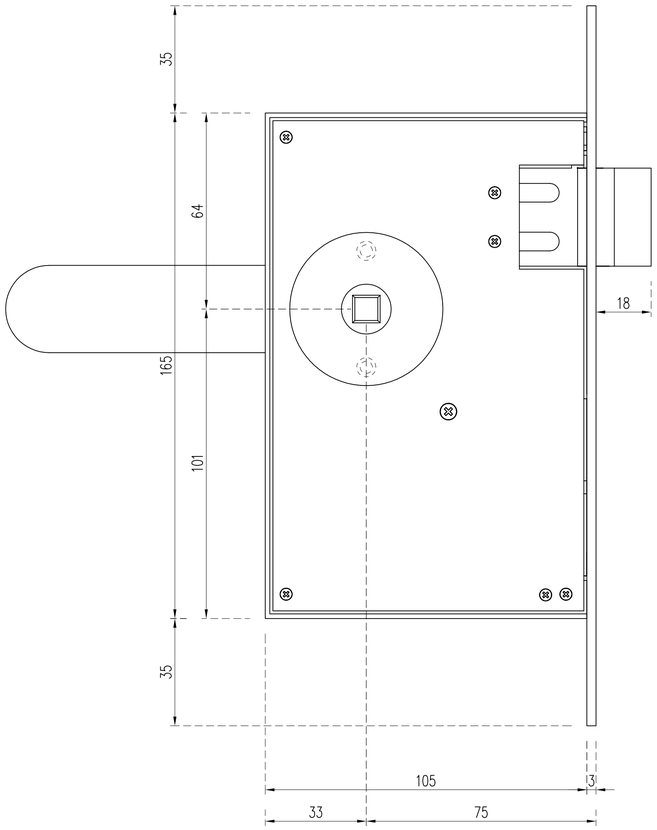

ALZADO EXTERIOR

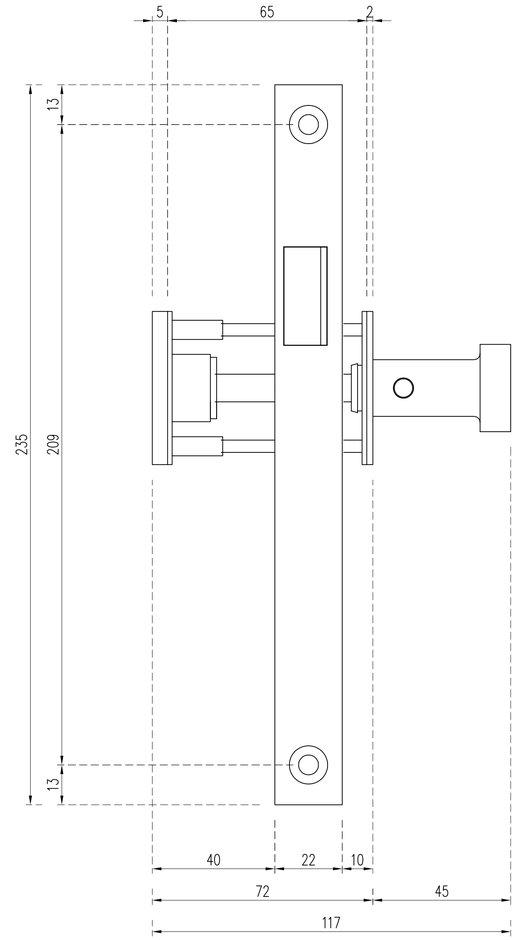

ALZADO FRONTAL

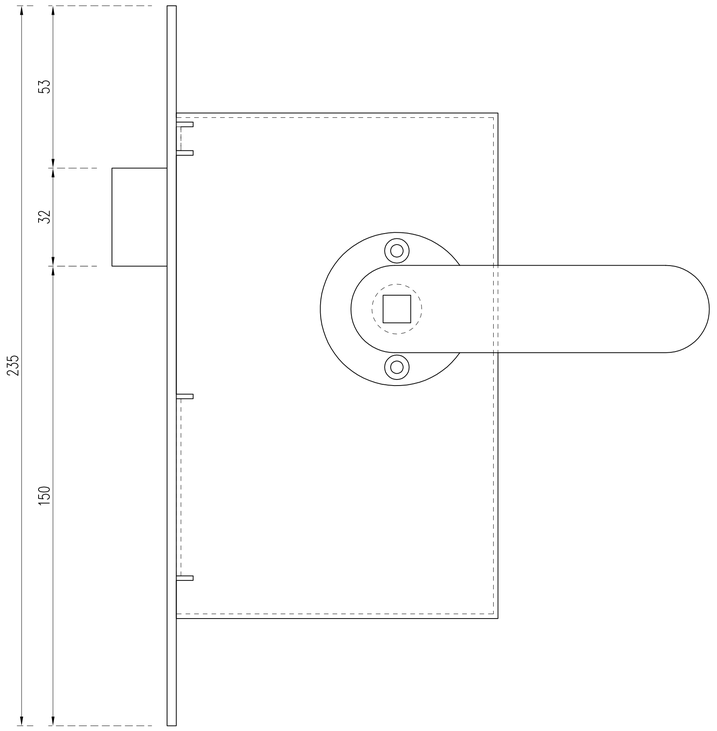

ALZADO INTERIOR

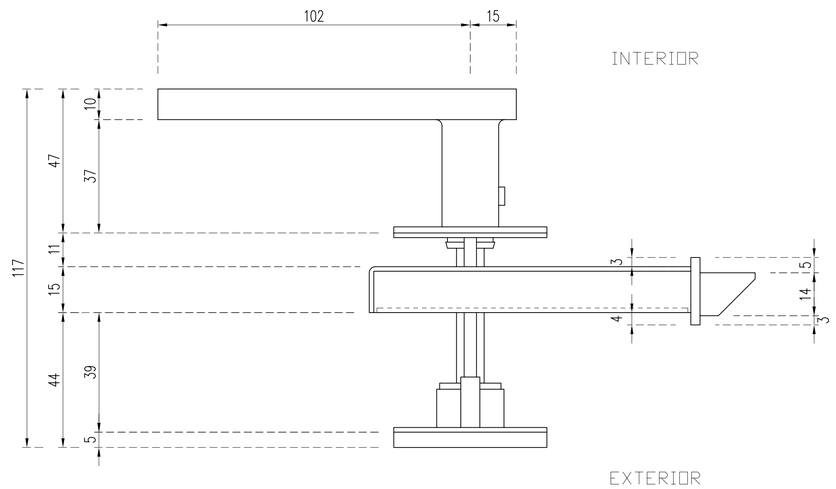

PLANTA



MATERIAL: ACERO INOX. A [S] - 304 Acabado pulido
ENGRASE: **MOLYKOTE® SEPARATOR SPRAY** Interior de la caja
MOLYKOTE® D321-R anti-fricción en todos los elementos
MOLYKOTE® P-1042 grasa adhesiva elementos de mayor fricción

ANTALA RAILWAY SERVICES		Fecha	Nombre
	Dibujad.	24/09/23	A. Flores
	Verific.		
	Aprob.		

REFERENCIA	DESCRIPCIÓN	Tol. gen.	Escala
		A1	1/1
38200546	ANT/2318/CE835010_CTO CERRADURA DCHA		

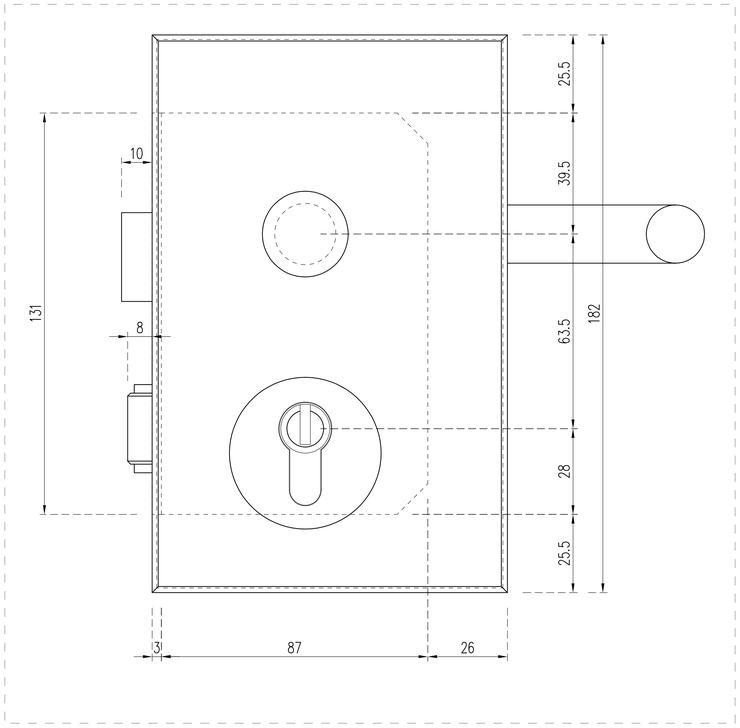

ALZADO EXTERIOR

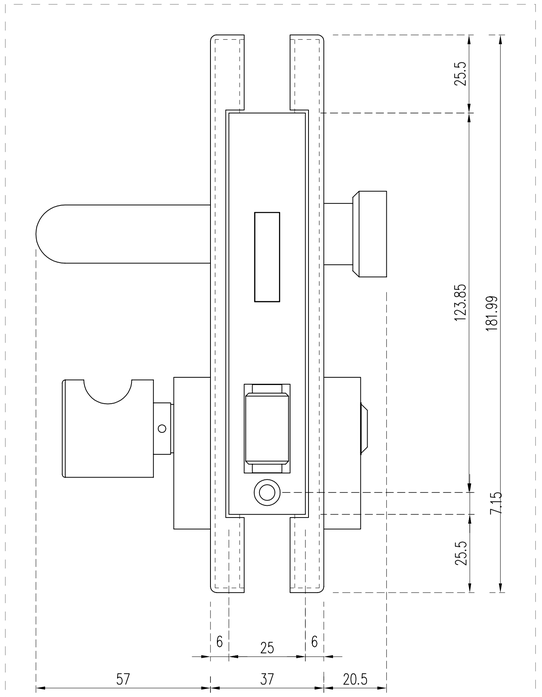

ALZADO FRONTAL

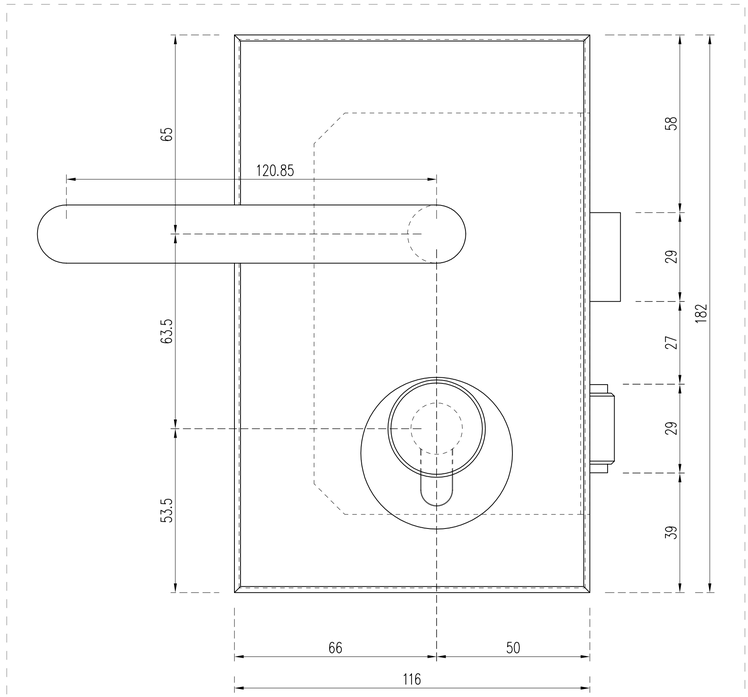

ALZADO INTERIOR

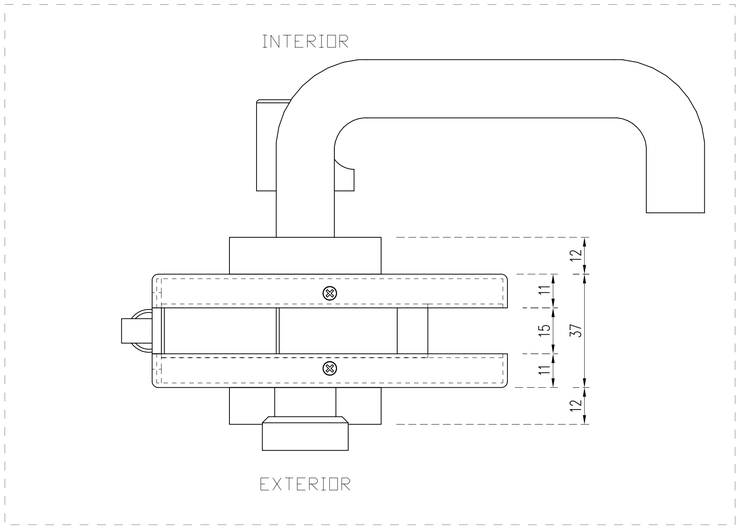

PLANTA



MATERIAL: ACERO INOX. A [S] - 304 Acabado pulido
ENGRASE: **MOLYKOTE® SEPARATOR SPRAY** Interior de la caja
MOLYKOTE® D321-R anti-fricción en todos los elementos
MOLYKOTE® P-1042 grasa adhesiva elementos de mayor fricción

ANTALA RAILWAY SERVICES		Fecha	Nombre
	Dibujad.	19/06/23	A. Flores
	Verific.		
	Aprob.		

REFERENCIA	DESCRIPCIÓN	Tol. gen.	Escala
		A1	1/1
38200523	ANT/3434/C771360/00_CIVIA CAF_06712028 CONJUNTO CERRADURA		

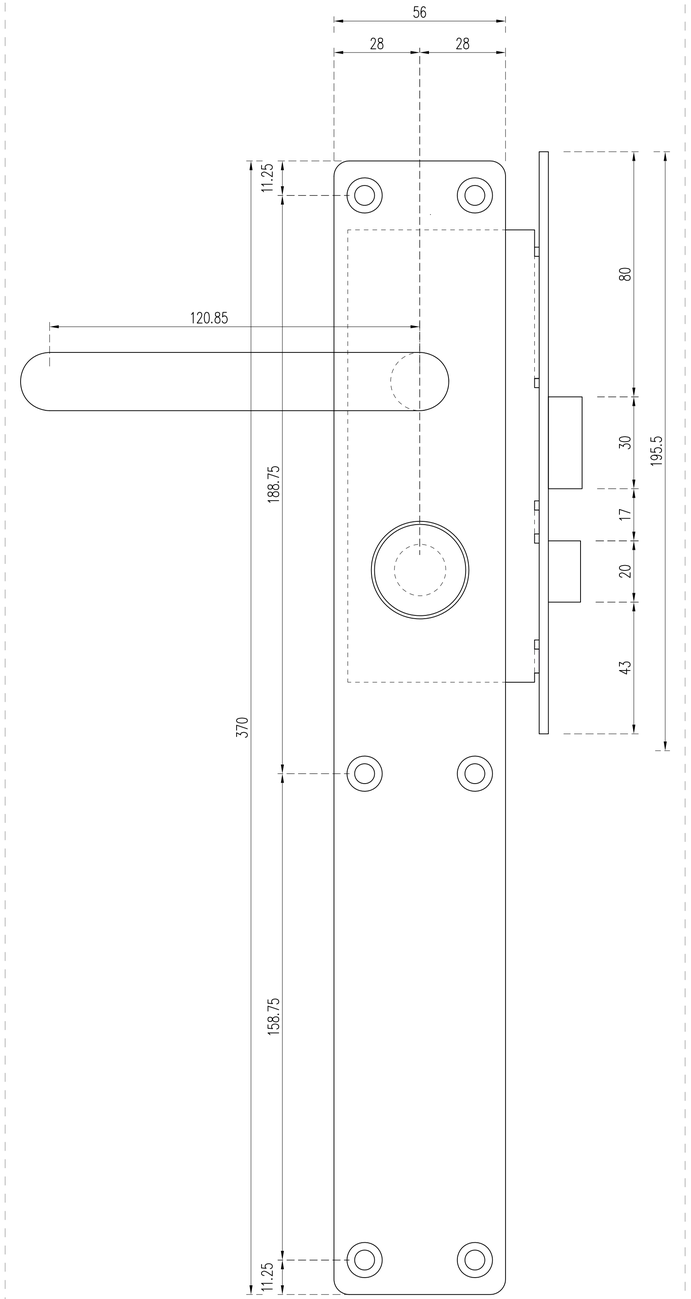

ALZADO INTERIOR

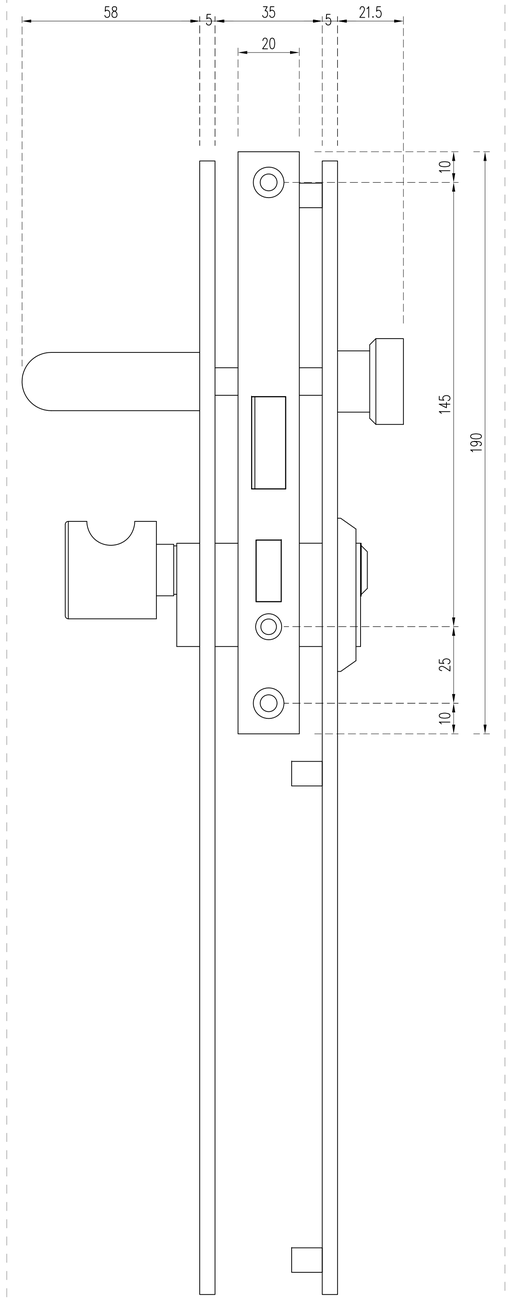

ALZADO FRONTAL

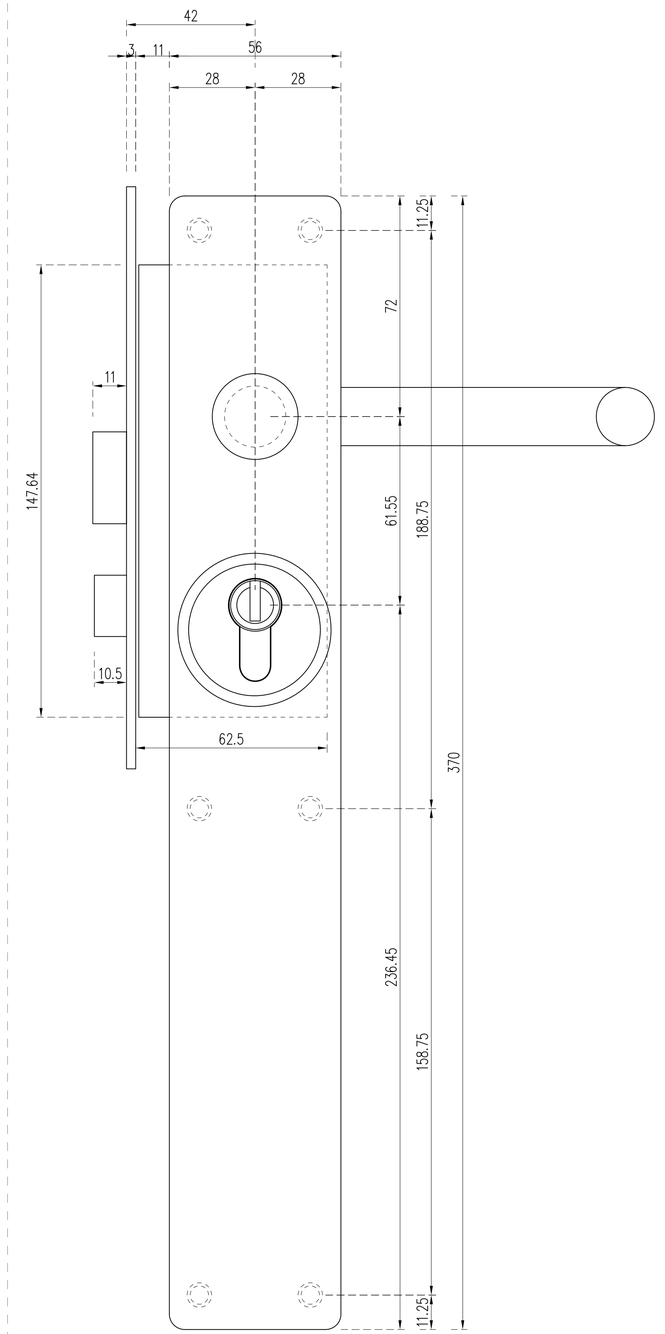

ALZADO EXTERIOR

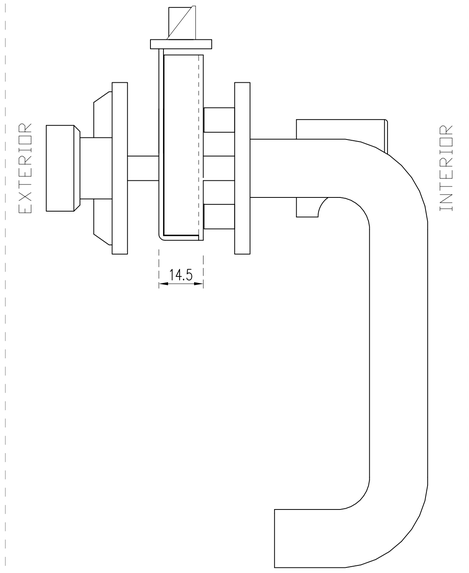

PLANTA



MATERIAL: ACERO INOX. A [S] - 304 Acabado pulido

ENGRASE: **MOLYKOTE® SEPARATOR SPRAY** Interior de la caja
MOLYKOTE® D321-R anti-fricción en todos los elementos
MOLYKOTE® P-1042 grasa adhesiva elementos de mayor fricción

ANTALA RAILWAY SERVICES		Fecha	Nombre
	Dibujad.	23/06/23	A. Flores
	Verific.		
	Aprob.		

REFERENCIA	DESCRIPCIÓN	Tol. gen.	Escala
		A1	1/1
38200448	06320084_ANT/3435/X55000/00 CONJUNTO CERRADURA		

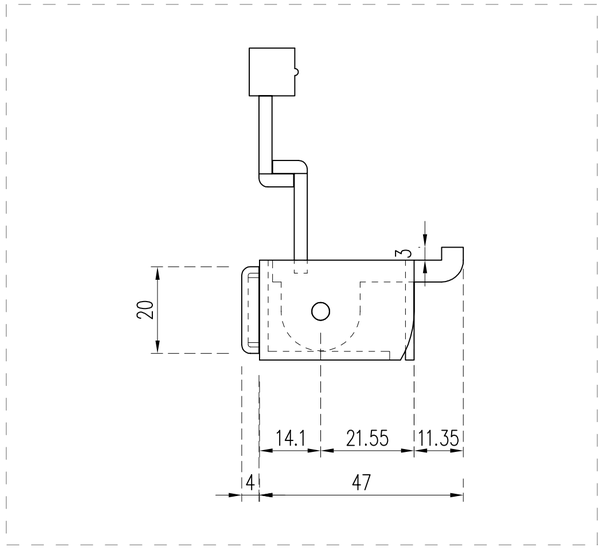

ALZADO LATERAL

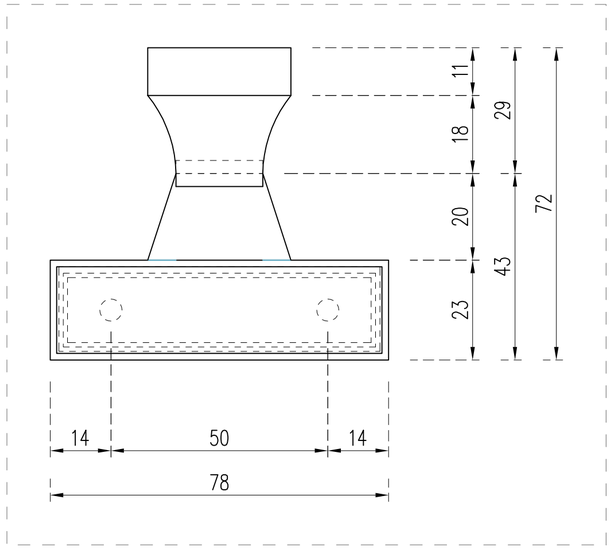

ALZADO FRONTAL

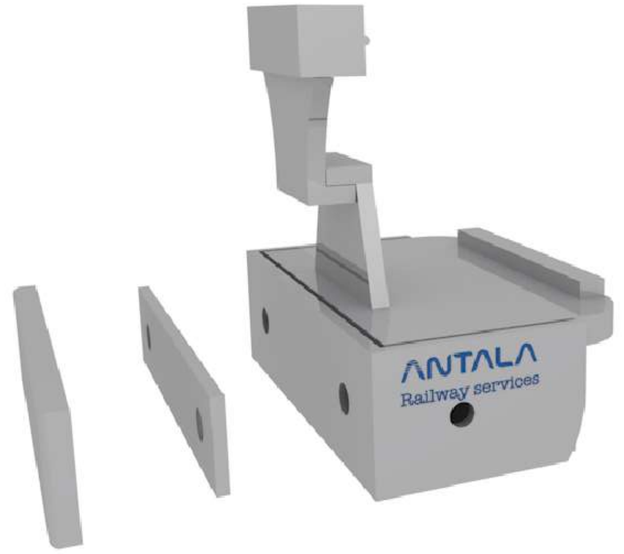

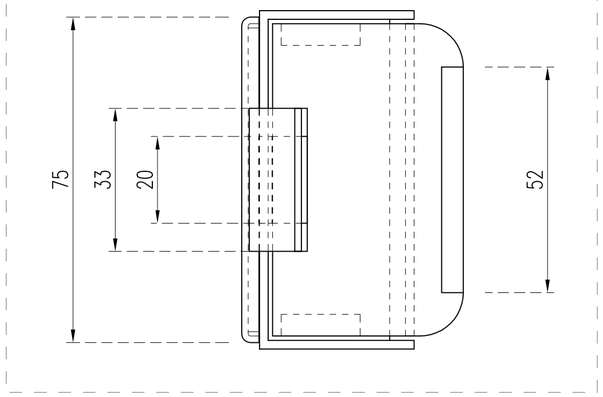

PLANTA

MATERIAL: ACERO INOX. A [S] - 304 Acabado pulido
ENGRASE: **MOLYKOTE® SEPARATOR SPRAY** Interior de la caja
MOLYKOTE® D321-R anti-fricción en todos los elementos
MOLYKOTE® P-1042 grasa adhesiva elementos de mayor fricción

ANTALA RAILWAY SERVICES		Fecha	Nombre
	Dibujad.	03/07/23	A. Flores
	Verific.		
	Aprob.		

REFERENCIA	DESCRIPCIÓN	Tol. gen.	Escala
		A1	1/1
38200540	ANT/3435/710040_06535018		

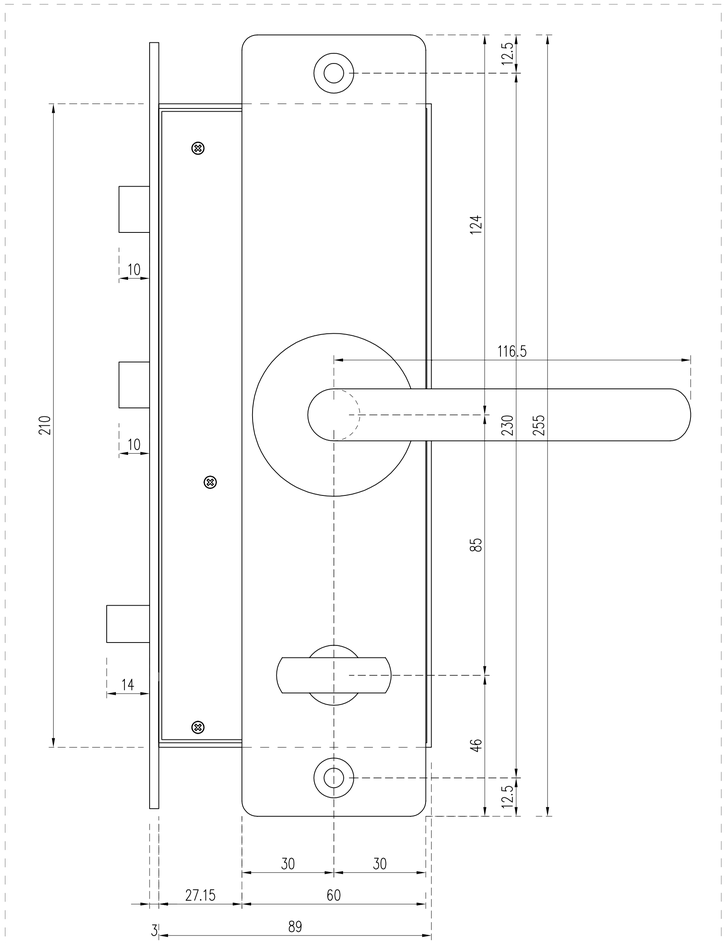

ALZADO INTERIOR

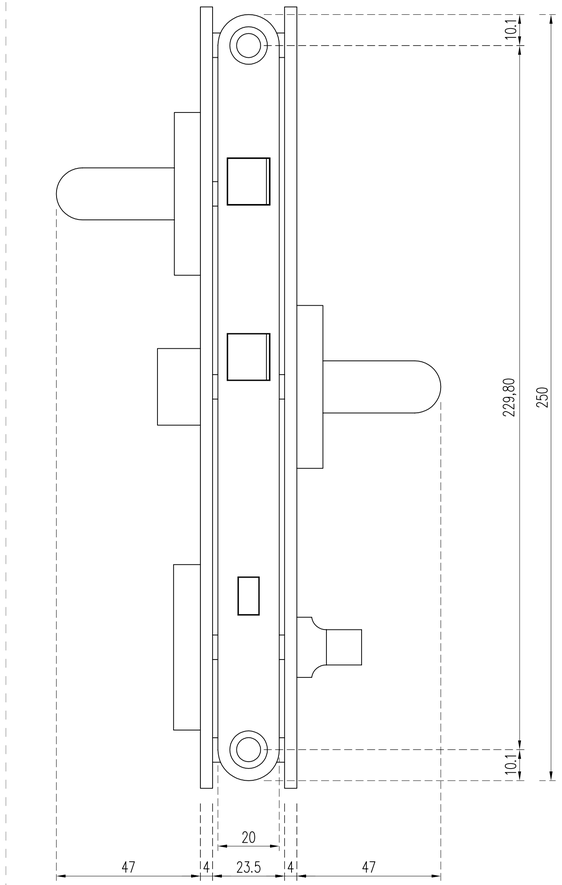

ALZADO FRONTAL

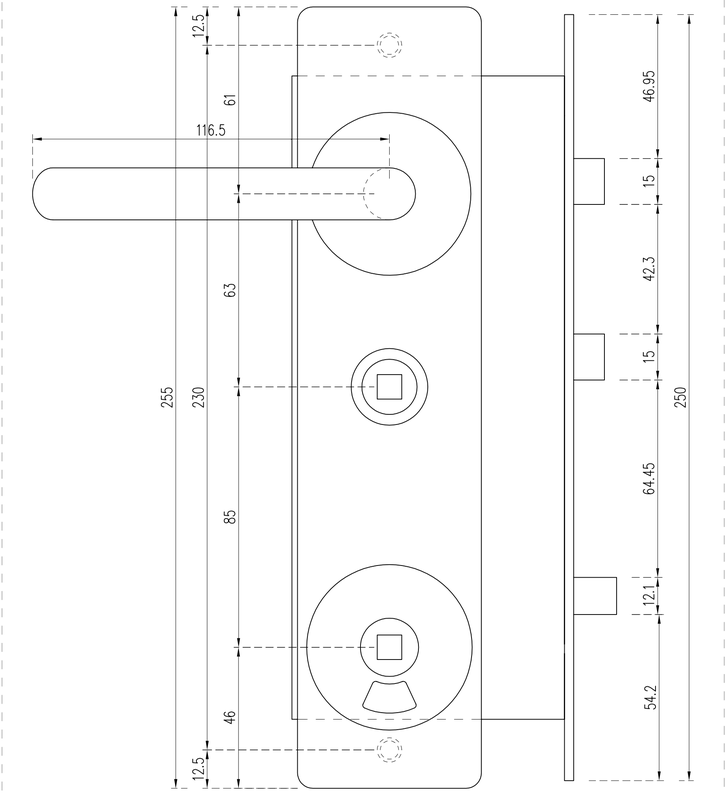

ALZADO EXTERIOR

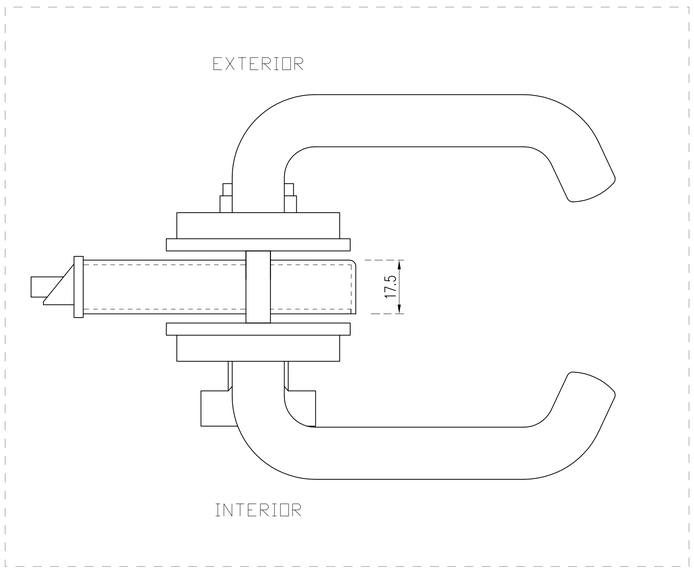

PLANTA



MATERIAL: ACERO INOX. A [S] - 304 Acabado pulido
ENGRASE: **MOLYKOTE® SEPARATOR SPRAY** Interior de la caja
MOLYKOTE® D321-R anti-fricción en todos los elementos
MOLYKOTE® P-1042 grasa adhesiva elementos de mayor fricción

ANTALA RAILWAY SERVICES		Fecha	Nombre
	Dibujad.	31/09/23	A. Flores
	Verific.		
	Aprob.		

REFERENCIA	DESCRIPCIÓN	Tol. gen.	Escala
		A1	1/1
38200520	F. 91.002386 CONJUNTO CERRADURA INIX DIN L		

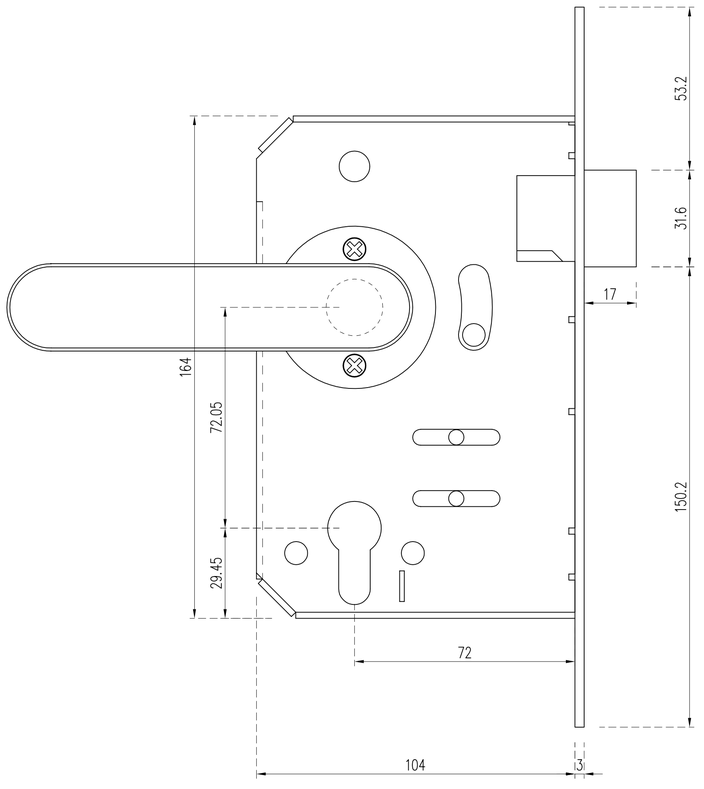

ALZADO INTERIOR

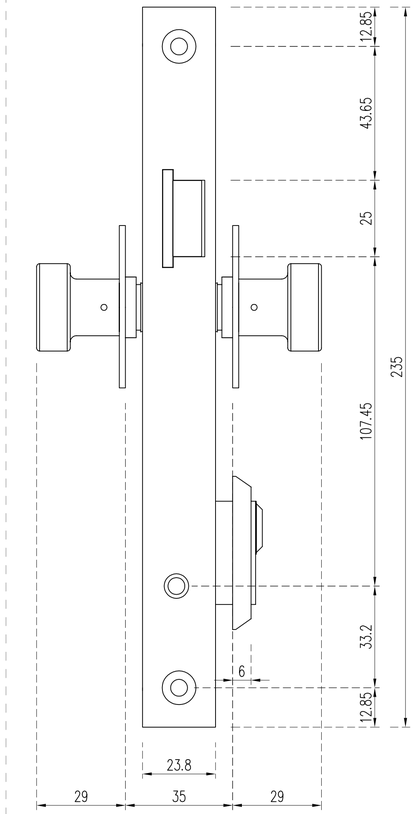

ALZADO FRONTAL

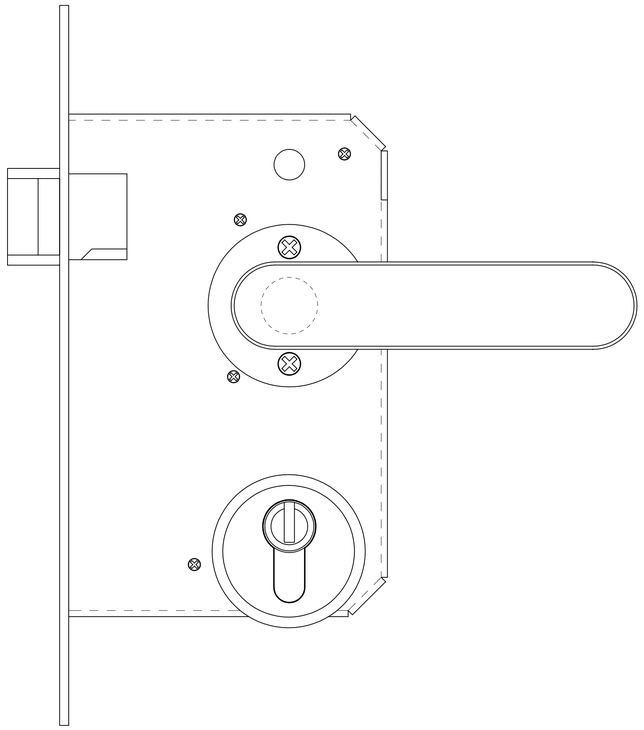

ALZADO EXTERIOR

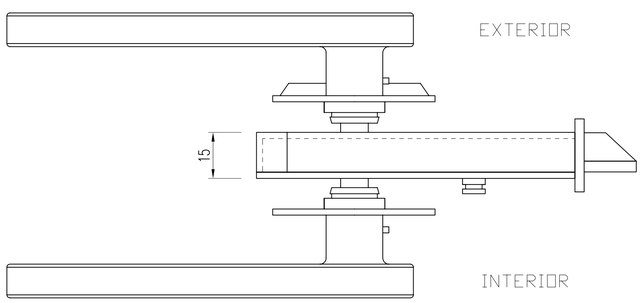

PLANTA



MATERIAL: ACERO INOX. A [S] - 304 Acabado pulido
ENGRASE: **MOLYKOTE® SEPARATOR SPRAY** Interior de la caja
MOLYKOTE® D321-R anti-fricción en todos los elementos
MOLYKOTE® P-1042 grasa adhesiva elementos de mayor fricción

ANTALA RAILWAY SERVICES		Fecha	Nombre
	Dibujad.	16/02/24	A. Flores
	Verific.		
	Aprob.		

REFERENCIA	DESCRIPCIÓN	Tol. gen.	Escala
		A1	1/1
38200103	ANT/1025-5038 CJTO.CERR. S-120 IZQ. S/CIL C873530601		

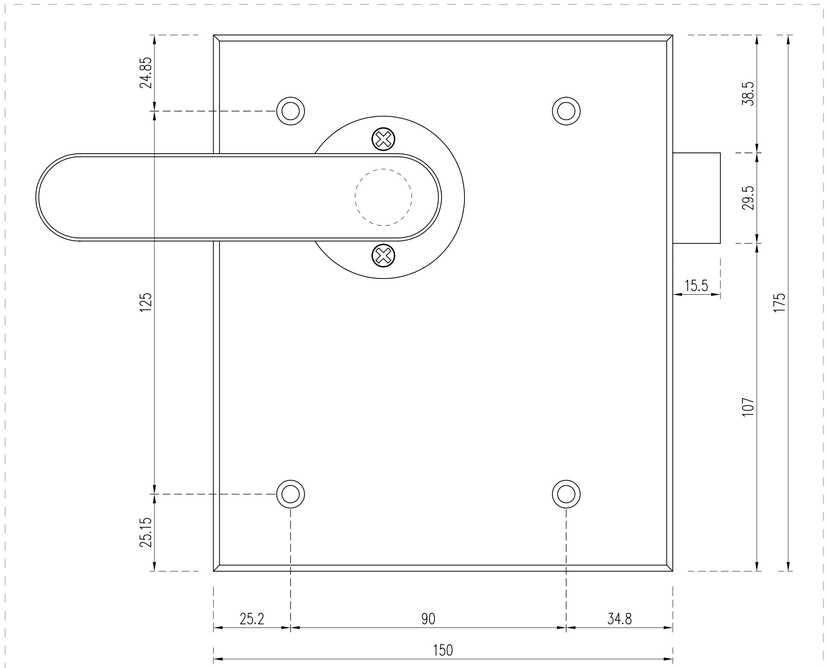

ALZADO INTERIOR

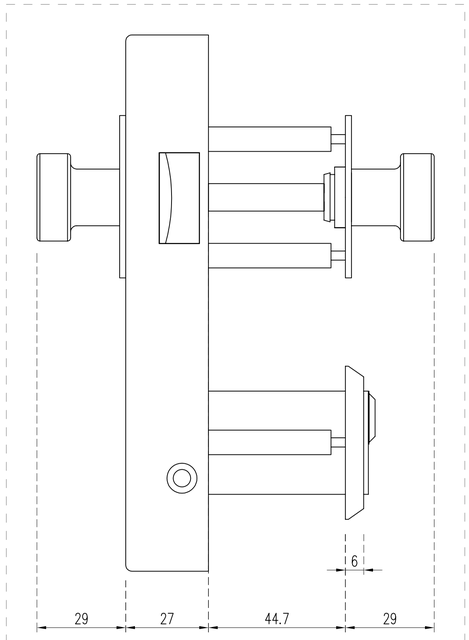

ALZADO FRONTAL

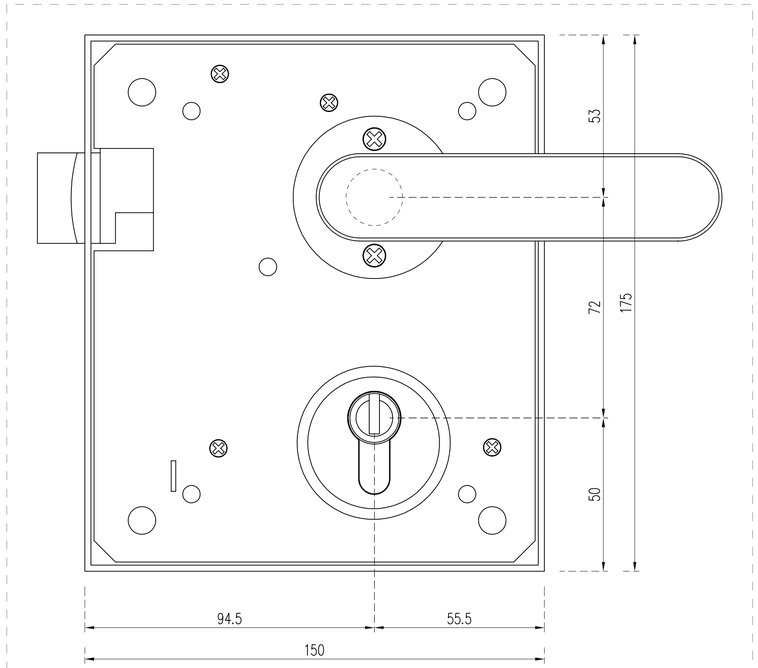

ALZADO EXTERIOR

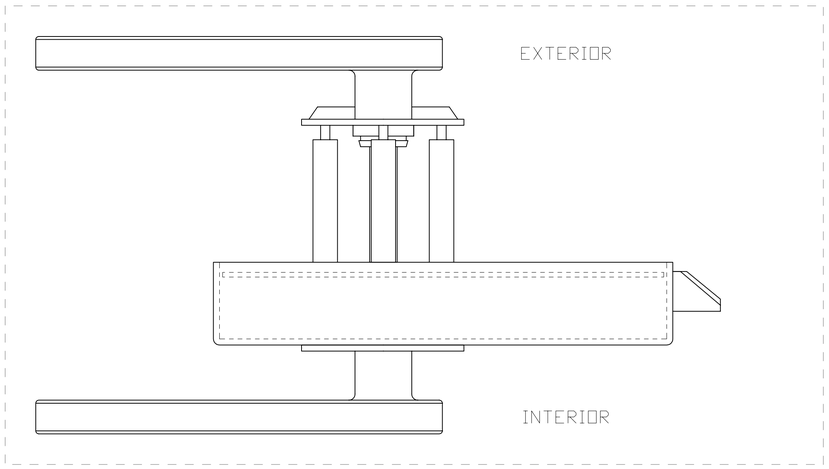

PLANTA

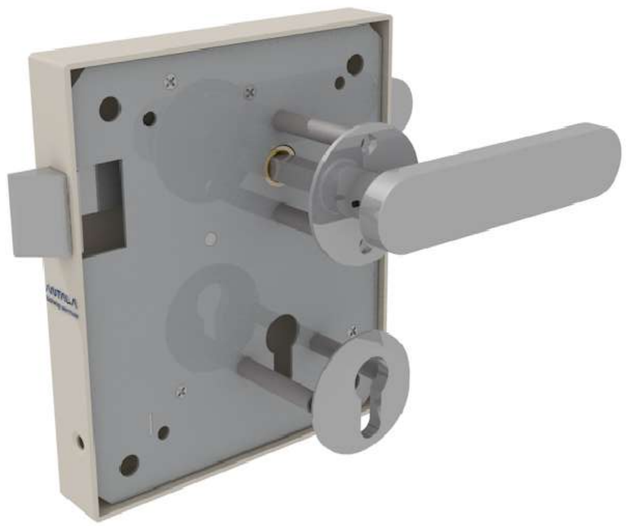

MATERIAL: ACERO INOX. A [S] - 304 Acabado pulido
ENGRASE: **MOLYKOTE® SEPARATOR SPRAY** Interior de la caja
MOLYKOTE® D321-R anti-fricción en todos los elementos
MOLYKOTE® P-1042 grasa adhesiva elementos de mayor fricción

ANTALA RAILWAY SERVICES		Fecha	Nombre
	Dibujad.	14/02/24	A. Flores
	Verific.		
	Aprob.		

REFERENCIA	DESCRIPCIÓN	Tol. gen.	Escala
		A1	1/1
38200403	ANT/51190105 CJTO.CERRADURA IZQ. S/CIL CB73530502		

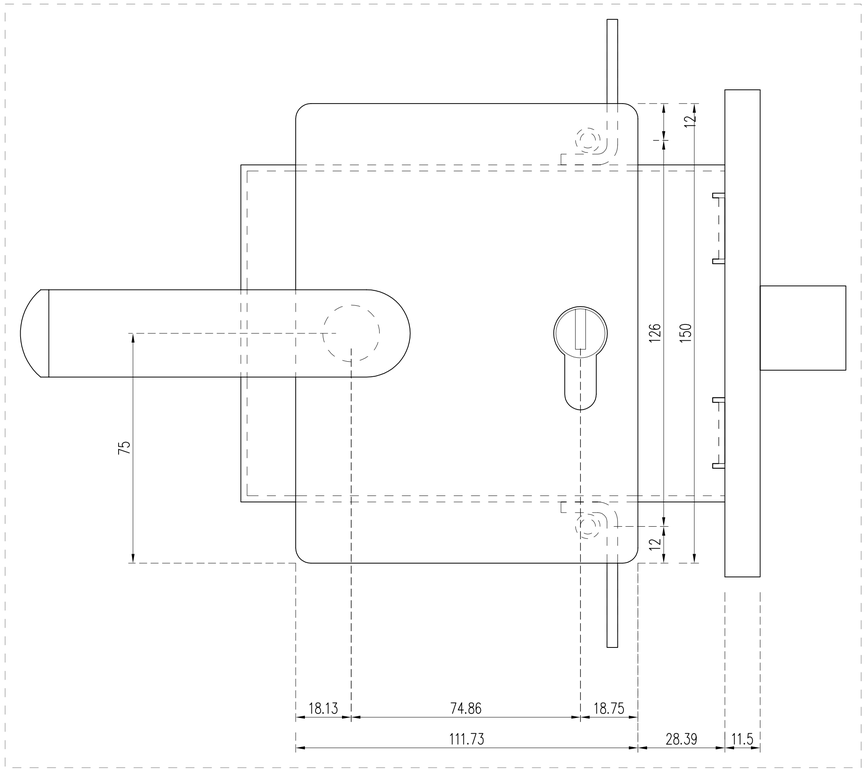

ALZADO EXTERIOR

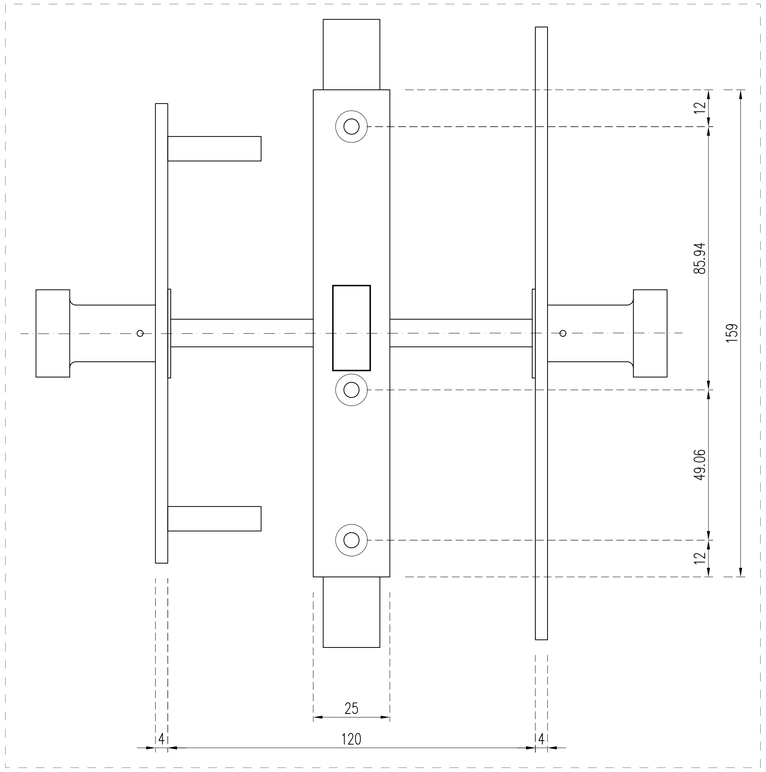

ALZADO FRONTAL

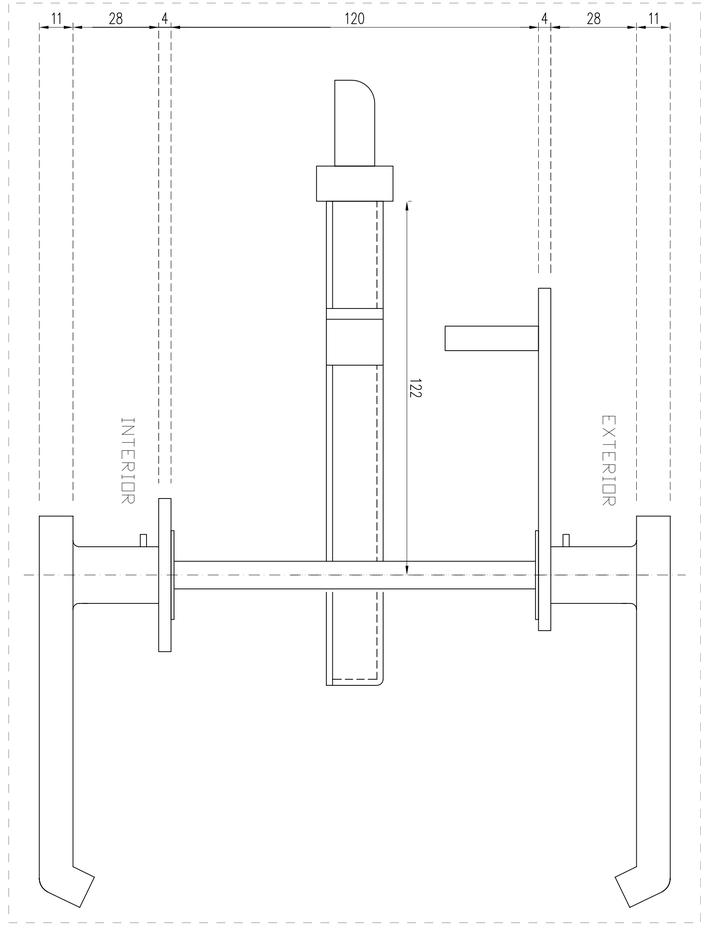

PLANTA

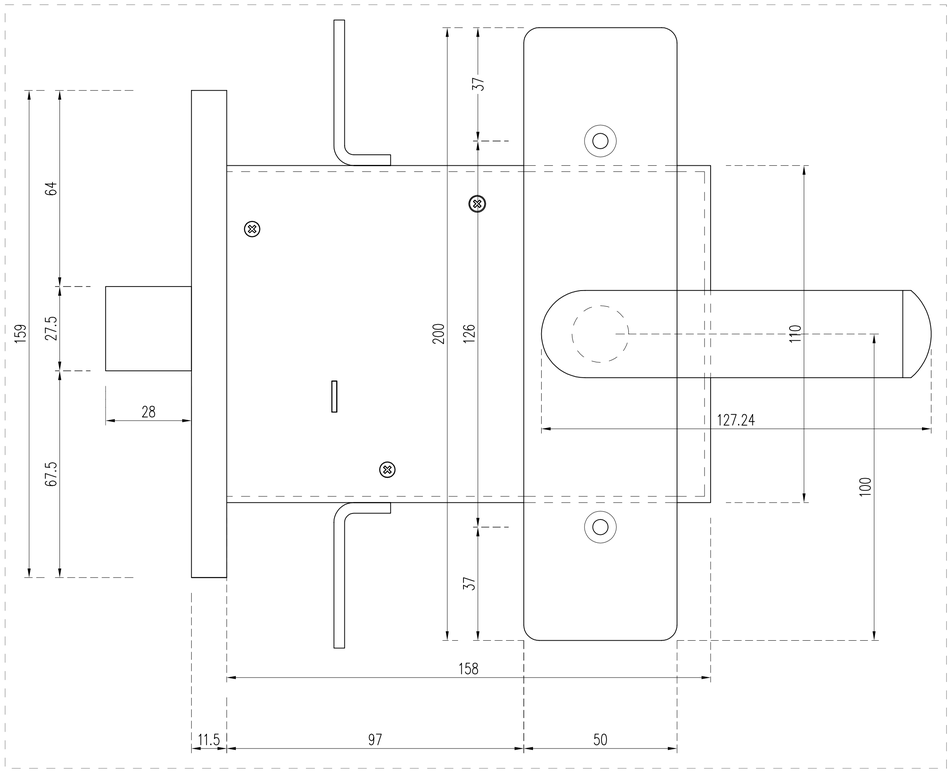

ALZADO INTERIOR



MATERIAL: ACERO INOX. A [S] - 304 Acabado pulido
ENGRASE: **MOLYKOTE® SEPARATOR SPRAY** Interior de la caja
MOLYKOTE® D321-R anti-fricción en todos los elementos
MOLYKOTE® P-1042 grasa adhesiva elementos de mayor fricción

ANTALA RAILWAY SERVICES		Fecha	Nombre
	Dibujad.	28/04/24	A. Flores
	Verific.		
	Aprob.		

REFERENCIA	DESCRIPCIÓN	Tol. gen.	Escala
		A1	1/1
38200487	ANT/MM/AA/S2000B/F PROTOTIPO CJTO.		

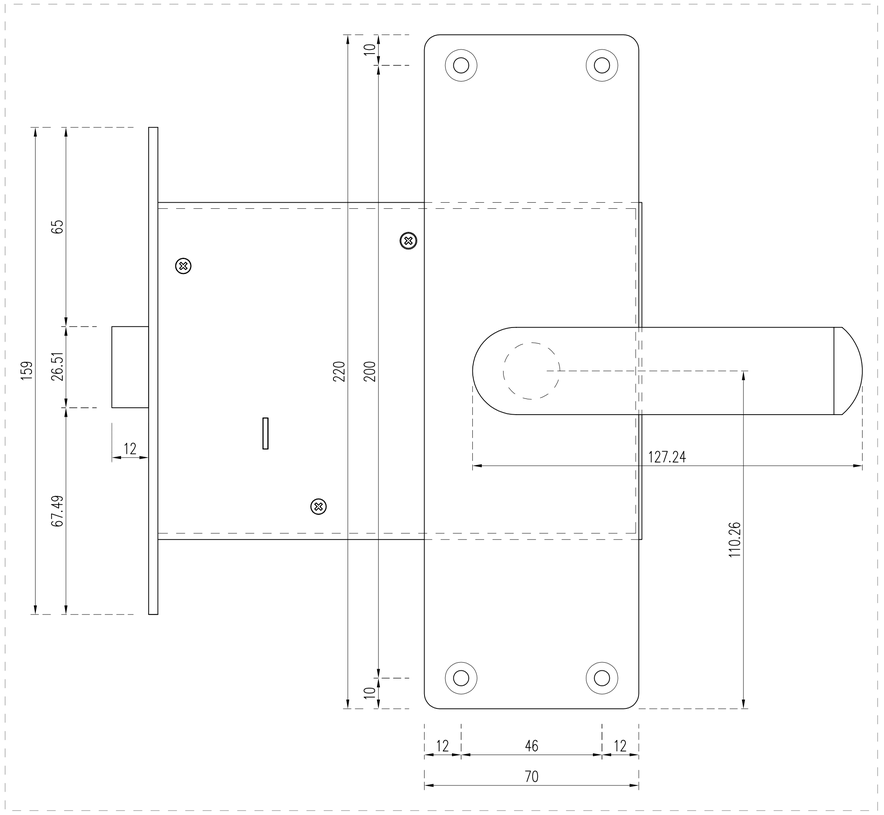

ALZADO INTERIOR

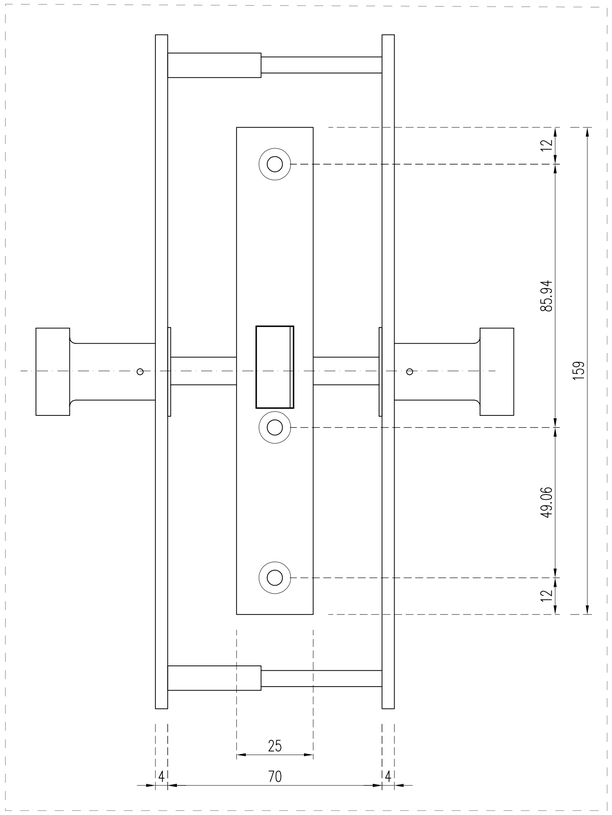

ALZADO FRONTAL

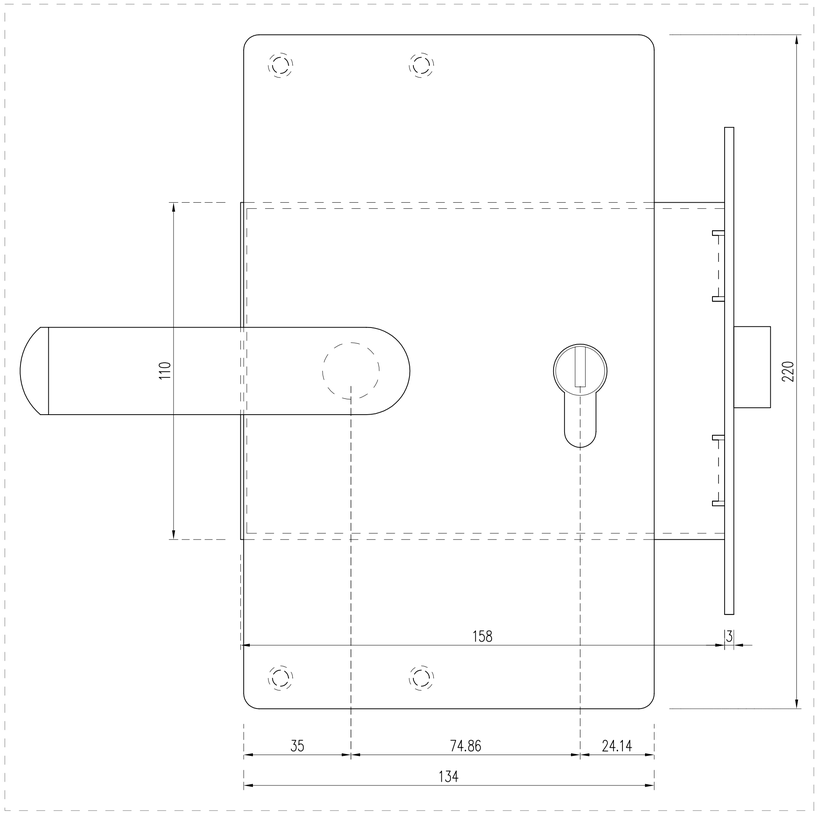

ALZADO EXTERIOR

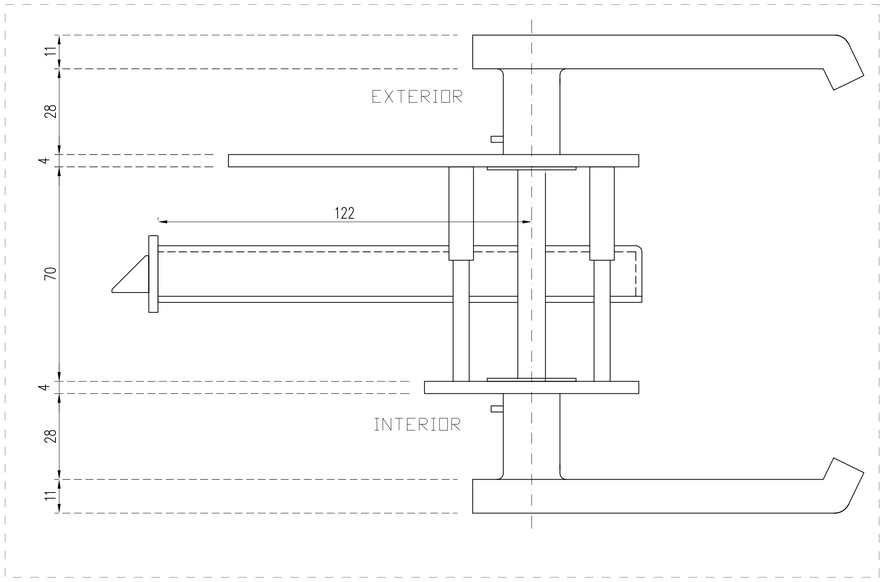

PLANTA



MATERIAL: ACERO INOX. A [S] - 304 Acabado pulido
ENGRASE: **MOLYKOTE® SEPARATOR SPRAY** Interior de la caja
MOLYKOTE® D321-R anti-fricción en todos los elementos
MOLYKOTE® P-1042 grasa adhesiva elementos de mayor fricción

ANTALA **RAILWAY SERVICES**

	Fecha	Nombre
Dibujad.	28/04/24	A. Flores
Verific.		
Aprob.		

REFERENCIA	DESCRIPCIÓN	Tol. gen.	Escala
		A1	1/1
38200478 38200479	ANT/MM/AA/S2000B/D PROTOTIPO CJTO. ANT/MM/AA/S2000B/I PROTOTIPO CJTO. SIMÉTRICA		

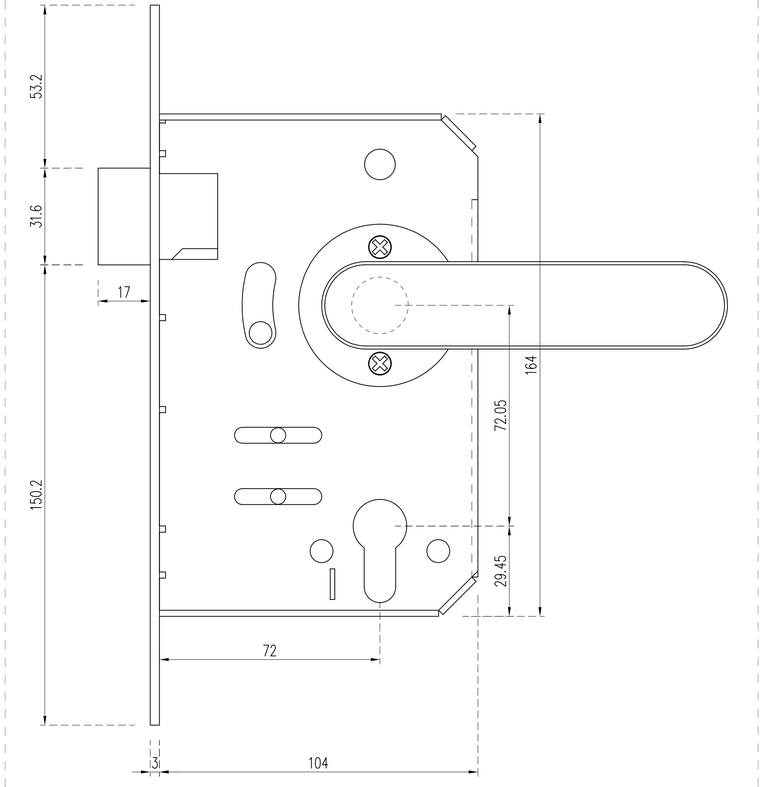

ALZADO INTERIOR

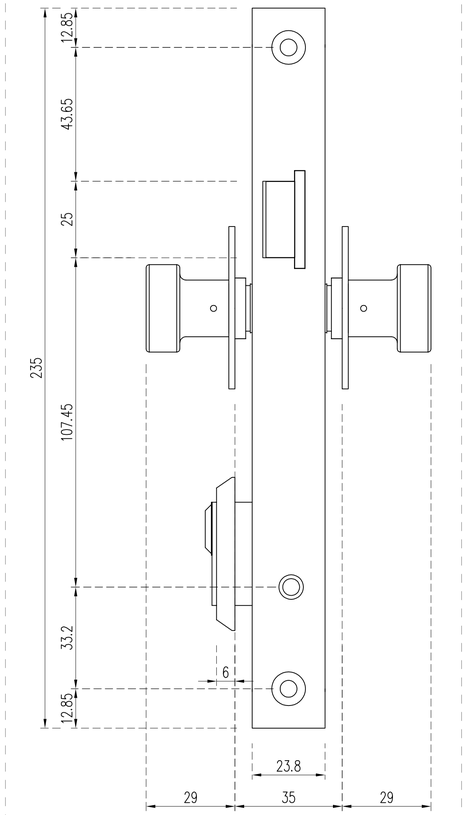

ALZADO FRONTAL

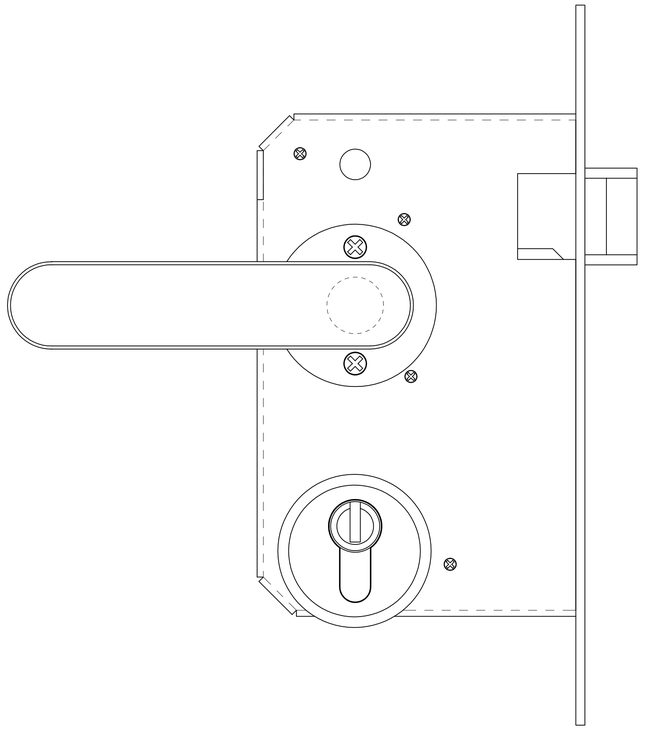

ALZADO EXTERIOR

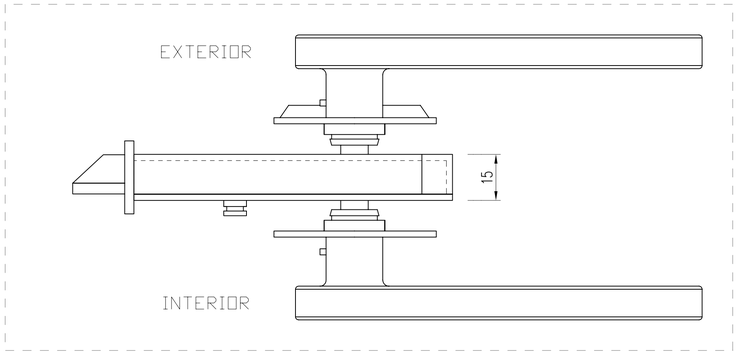

PLANTA



MATERIAL: ACERO INOX. A [S] - 304 Acabado pulido
ENGRASE: **MOLYKOTE® SEPARATOR SPRAY** Interior de la caja
MOLYKOTE® D321-R anti-fricción en todos los elementos
MOLYKOTE® P-1042 grasa adhesiva elementos de mayor fricción

ANTALA RAILWAY SERVICES		Fecha	Nombre
	Dibujad.	16/02/24	A. Flores
	Verific.		
	Aprob.		

REFERENCIA	DESCRIPCIÓN	Tol. gen.	Escala
		A1	1/1
38200515	ANT/1025-5038 CJTO.CERR. S-120 DER. S/CIL C873520601		

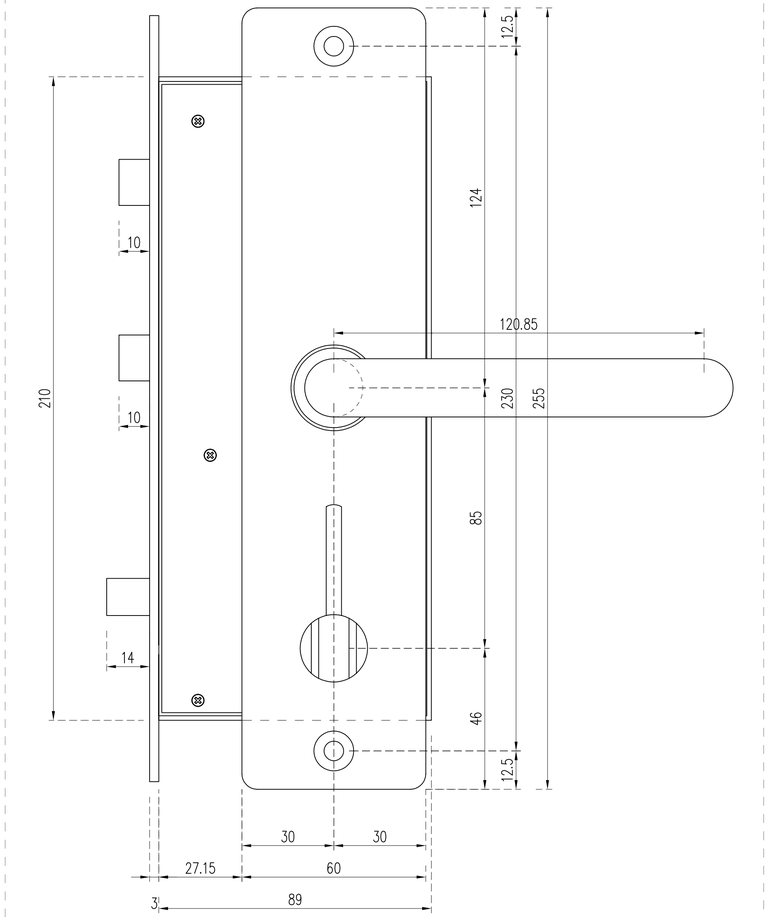

ALZADO INTERIOR

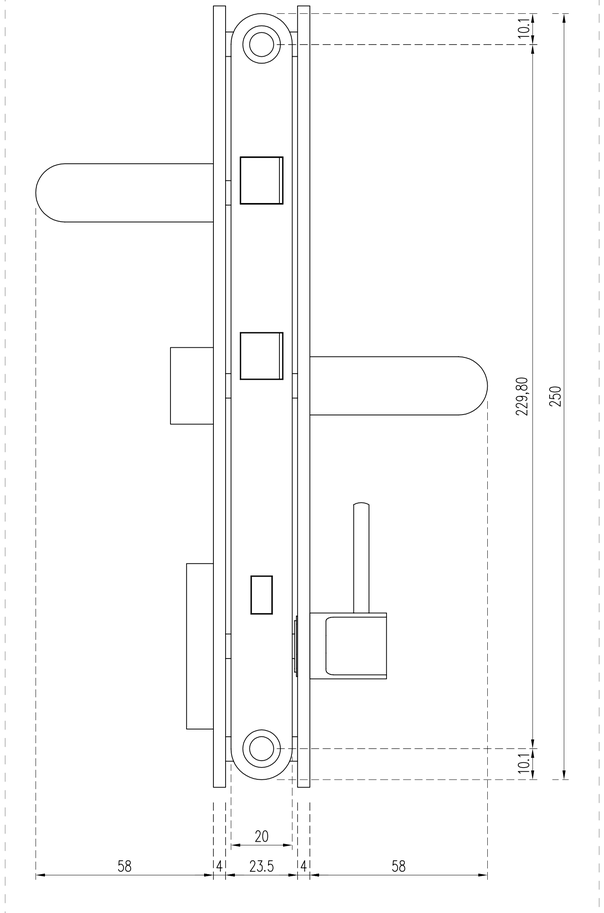

ALZADO FRONTAL

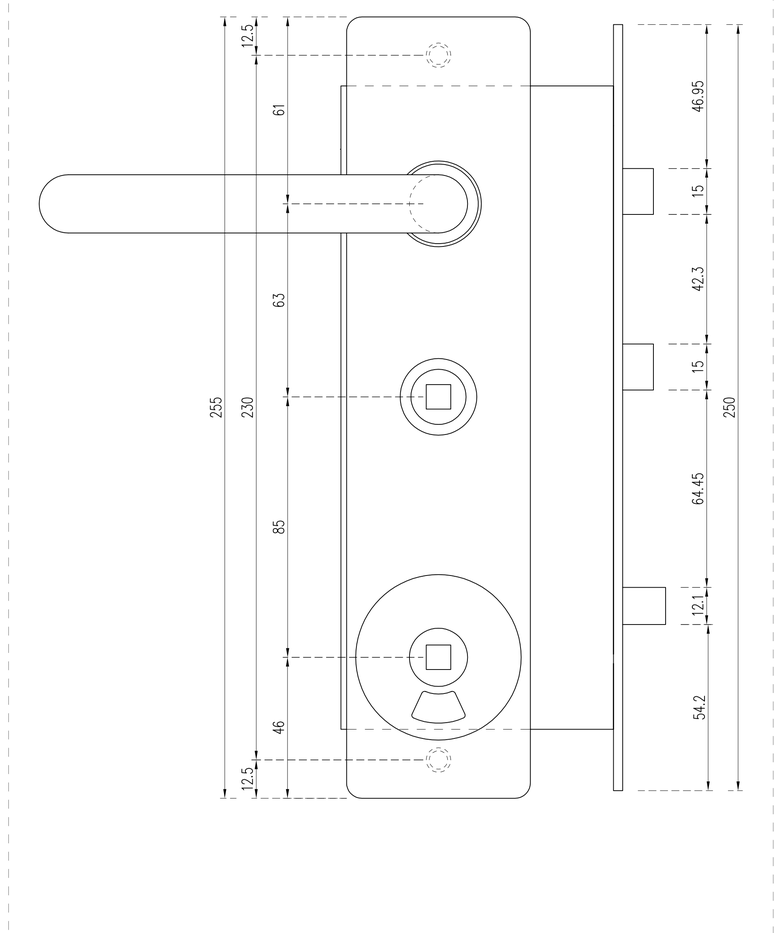

ALZADO EXTERIOR

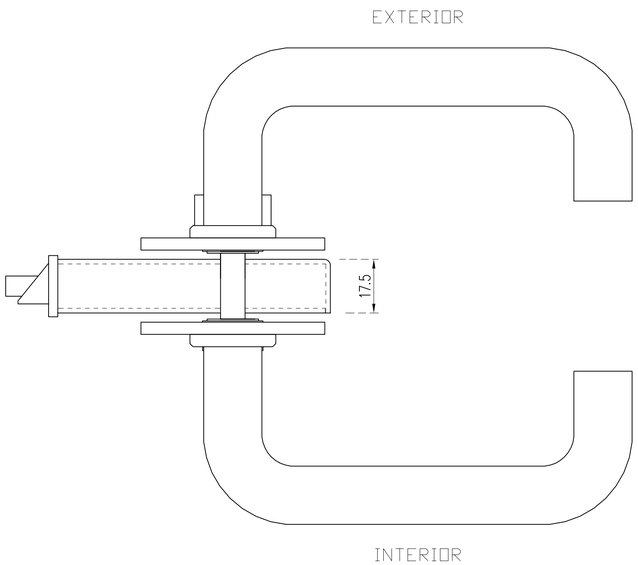

PLANTA



MATERIAL: ACERO INOX. A [S] - 304 Acabado pulido
ENGRASE: **MOLYKOTE® SEPARATOR SPRAY** Interior de la caja
MOLYKOTE® D321-R anti-fricción en todos los elementos
MOLYKOTE® P-1042 grasa adhesiva elementos de mayor fricción

ANTALA RAILWAY SERVICES		Fecha	Nombre
	Dibujad.	11/12/23	A. Flores
	Verific.		
	Aprob.		

REFERENCIA	DESCRIPCIÓN	Tol. gen.	Escala
		A1	1/1
38200520	F. 91.002386 CONJUNTO CERRADURA INOX DIN L _GLUT		

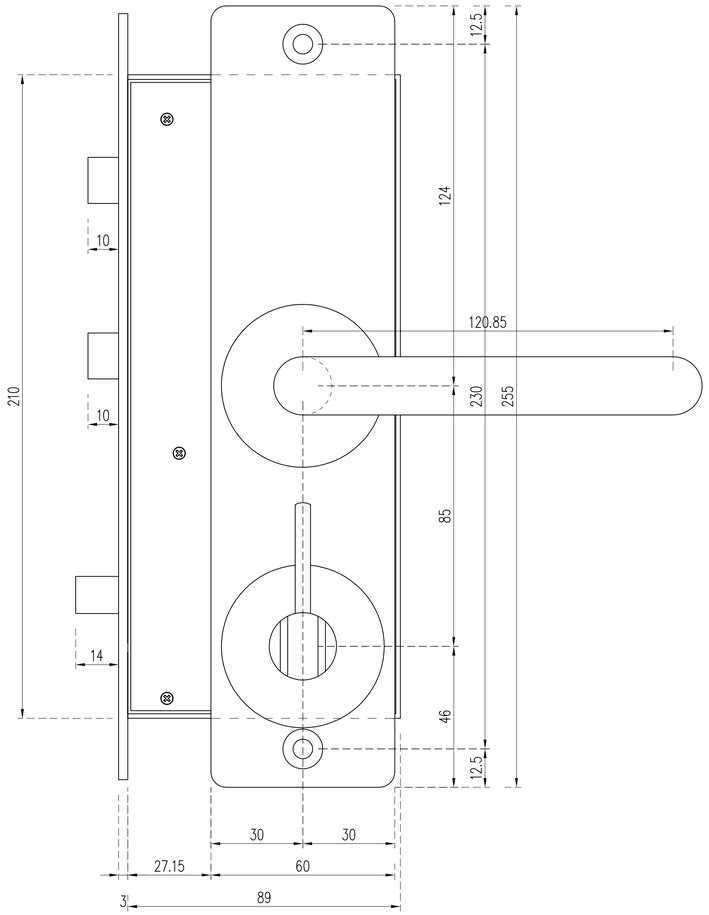

ALZADO INTERIOR

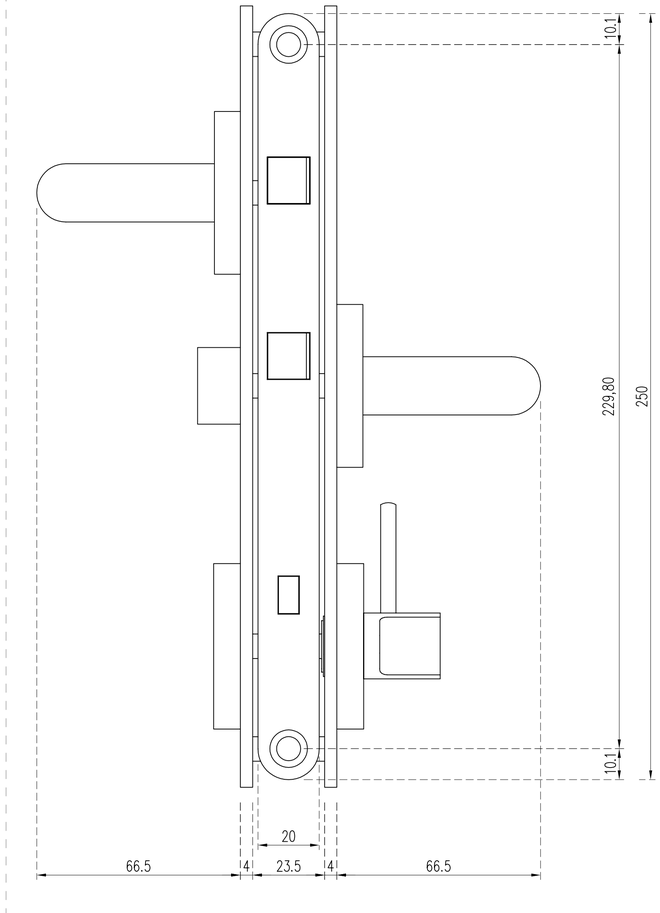

ALZADO FRONTAL

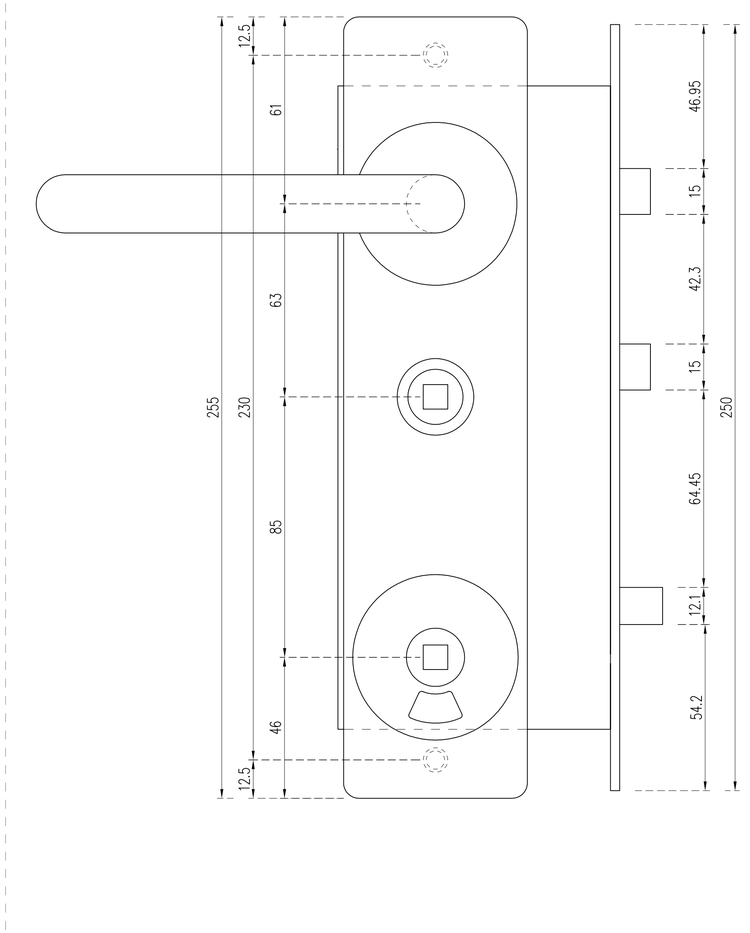

ALZADO EXTERIOR

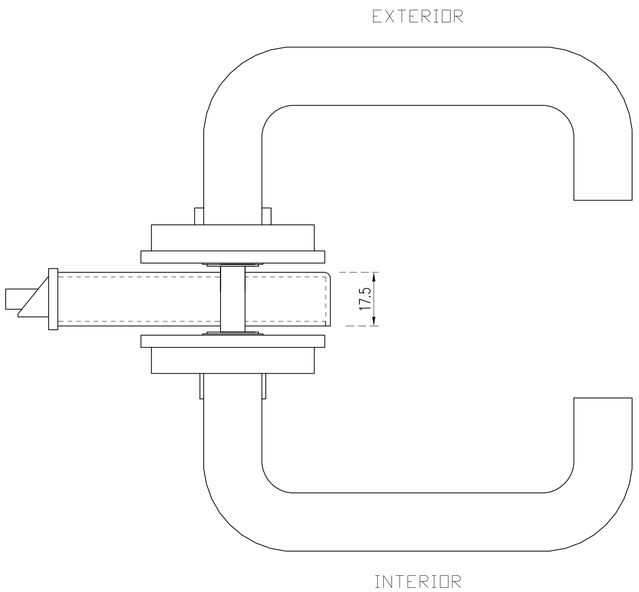

PLANTA



MATERIAL: ACERO INOX. A [S] - 304 Acabado pulido
ENGRASE: **MOLYKOTE® SEPARATOR SPRAY** Interior de la caja
MOLYKOTE® D321-R anti-fricción en todos los elementos
MOLYKOTE® P-1042 grasa adhesiva elementos de mayor fricción

ANTALA RAILWAY SERVICES		Fecha	Nombre
	Dibujad.	11/12/23	A. Flores
	Verific.		
	Aprob.		

REFERENCIA	DESCRIPCIÓN	Tol. gen.	Escala
		A1	1/1
38200520	F. 91.002386 CONJUNTO CERRADURA INOX DIN L _ROST		

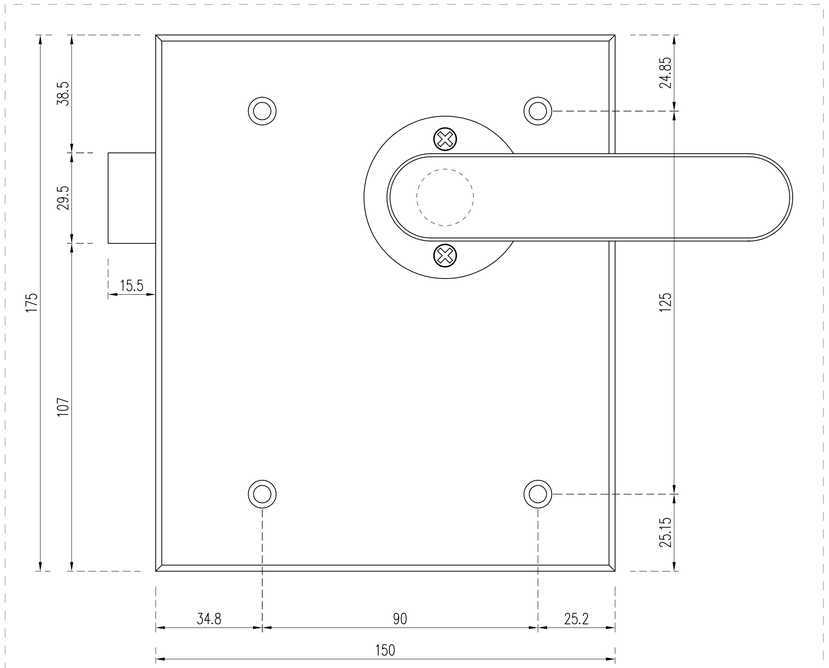

ALZADO INTERIOR

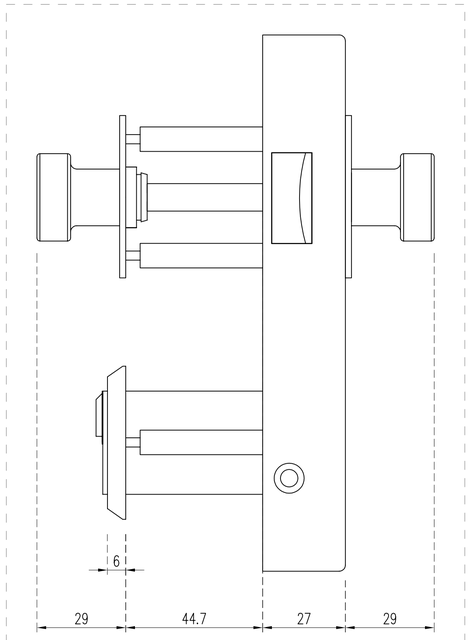

ALZADO FRONTAL

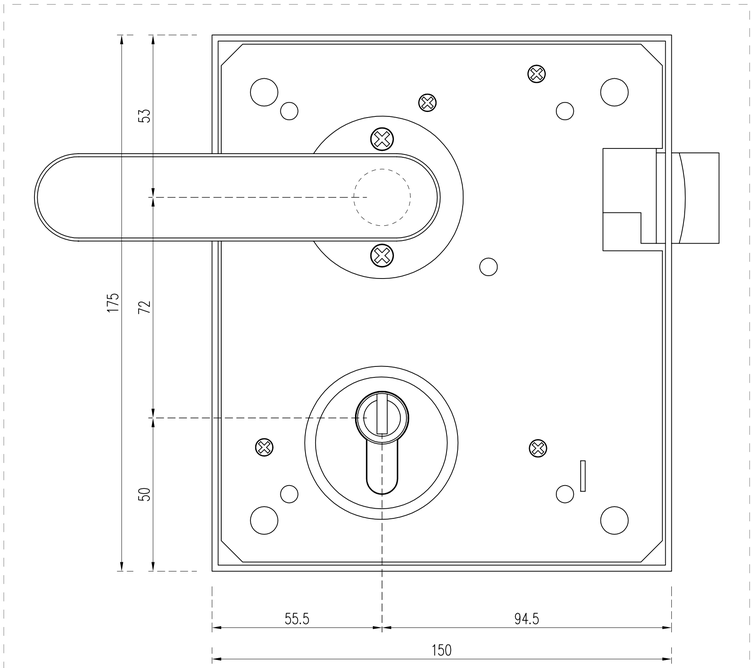

ALZADO EXTERIOR

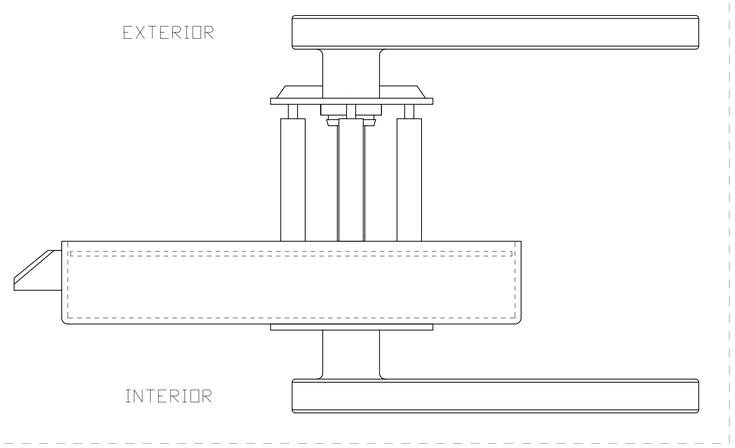

PLANTA

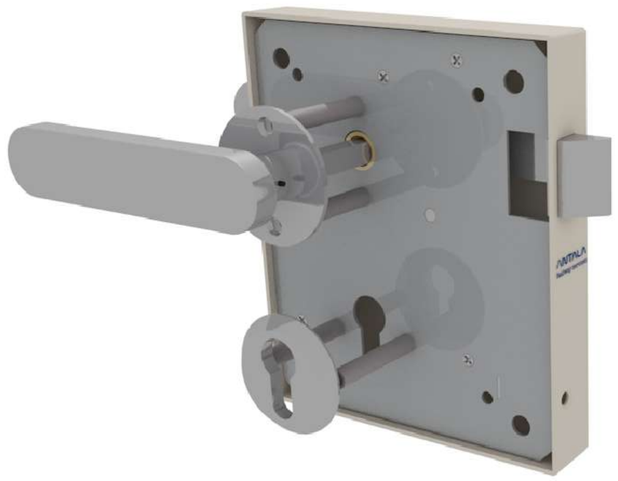

MATERIAL: ACERO INOX. A [S] - 304 Acabado pulido
ENGRASE: **MOLYKOTE® SEPARATOR SPRAY** Interior de la caja
MOLYKOTE® D321-R anti-fricción en todos los elementos
MOLYKOTE® P-1042 grasa adhesiva elementos de mayor fricción

ANTALA RAILWAY SERVICES		Fecha	Nombre
	Dibujad.	14/02/24	A. Flores
	Verific.		
	Aprob.		

REFERENCIA	DESCRIPCIÓN	Tol. gen.	Escala
		A1	1/1
38200569	ANT/51190105 CJTO.CERRADURA DER. S/CIL CB73520503		