

Setor naval

GUIA DE SELEÇÃO

ANTALA
SPECIALTY CHEMICALS

HUNTSMAN Araldite Build. Bond. Protect. Enriching lives through innovation
DUPONT
DOWSIL silicones by DOW
MOLYKOTE
Permabond Engineering Adhesives
Tectyl
Merbenit
Gomastit
BOSTIK
KAJO

A indústria

Os desafios e as exigentes condições do setor marítimo-naval exigem soluções fiáveis. Na Antala, contamos com uma longa trajetória e um serviço técnico personalizado. As nossas soluções enfrentam os principais desafios do setor, como a melhoria dos processos de produção, a inovação nos designs, o cumprimento das normas de segurança e a redução dos custos.

As soluções para este setor devem suportar algumas das condições mais agressivas do planeta.

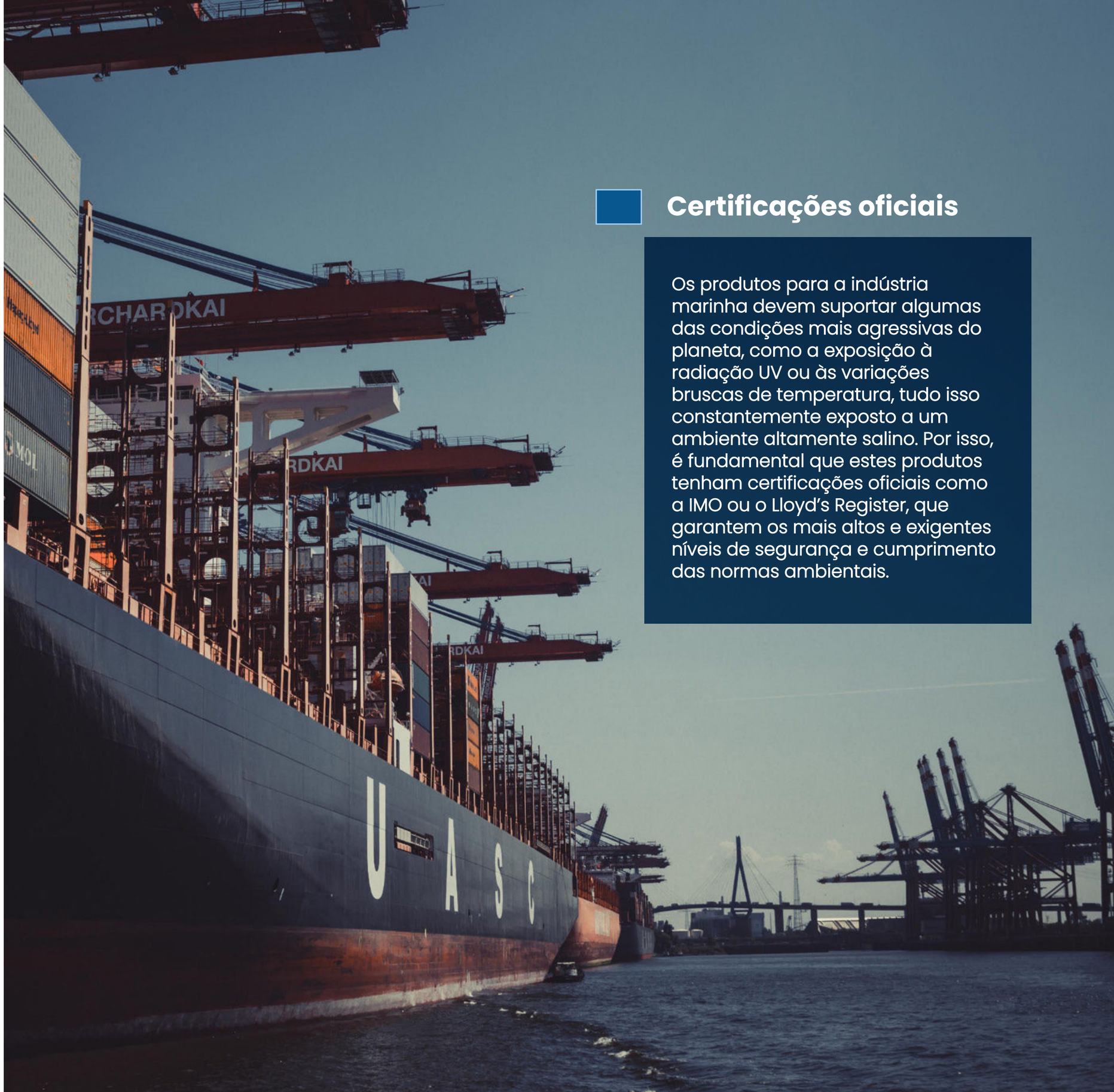

Certificações oficiais

Os produtos para a indústria marinha devem suportar algumas das condições mais agressivas do planeta, como a exposição à radiação UV ou às variações bruscas de temperatura, tudo isso constantemente exposto a um ambiente altamente salino. Por isso, é fundamental que estes produtos tenham certificações oficiais como a IMO ou o Lloyd's Register, que garantem os mais altos e exigentes níveis de segurança e cumprimento das normas ambientais.

As nossas marcas

HUNTSMAN Araldite
Enriching lives through innovation Build. Bond. Protect.

Epoxis e metracrilatos

Araldite é a gama de adesivos industriais de alta qualidade da Huntsman Advanced Materials, uma marca líder em desempenho, inovação e desenvolvimento, com uma sólida reputação no mundo industrial e comercial.

DUPONT

Poliuretanos e epóxis

A DuPont é uma empresa multinacional dedicada fundamentalmente a diferentes áreas da química industrial. A sua equipa constitui uma das maiores empresas químicas do planeta e trabalha todos os dias para encontrar as soluções mais inovadoras.

DOWSIL
silicones by DOW

Adhesivos e selantes de silicone

A Dow Corning, agora conhecida como DowSil, consolidou-se como líder mundial em silicones desde a sua fundação em 1943. A marca oferece as soluções mais avançadas para melhorar o desempenho industrial e otimizar processos.

MOLYKOTE

Pastas, óleos e massas

Molykote é o nome comercial dos lubrificantes especiais da Dupont. Com mais de 70 anos de experiência, a marca destaca-se pela sua capacidade de enfrentar com comprovada competência os desafios atuais em lubrificação. Molykote é Smart Lubrication.

KAJO

Lubrificantes

A KAJO é um fabricante de lubrificantes especiais e massas com quase 50 anos de trajetória no mercado. Os seus produtos são concebidos para indústrias que necessitam de lubrificantes sustentáveis, tecnologicamente avançados e de alto desempenho.

Permabond
Engineering Adhesives

Cianoacrilatos, anaeróbicos e epóxis

A Permabond é um dos fabricantes líderes de adesivos industriais, fornecendo produtos de alta qualidade a clientes em todo o mundo. A Permabond conta com uma rede global de distribuidores, dos quais a Antala Indústria é o principal representante em Espanha. A Permabond tem décadas de experiência fornecendo soluções inovadoras e eficazes a nível mundial, permitindo até mesmo a realização de uniões de maior dificuldade.

BOSTIK

Cianoacrilatos, MS polímeros, anaeróbicos

A Bostik é líder mundial em adesivos para o setor industrial e para produtos de consumo. A Bostik está presente em mais de 45 países e tem mais de um século de experiência no desenvolvimento de soluções inovadoras que impactam a nossa vida cotidiana.

Tectyl™

Proteção de parafusos

A Tectyl é a marca de produtos anticorrosivos da Valvoline na Europa, Oriente Médio e África. Através de uma extensa pesquisa de mercado, controle de qualidade e desenvolvimento, oferece a solução mais adequada para todo tipo de processos de conservação.

Merbenit Gomastit

MS polímeros

A Merz + Benteli AG (Merbenit) é uma referência na fabricação de adesivos e selantes. Foi a primeira empresa na Europa a fabricar polímeros de silano modificado (SMP), que aderem sem promotores de adesão e estão livres de isocianatos e solventes.

Aplicações navais

Soluções personalizadas

Oferecemos adesivos industriais, selantes, lubrificantes, proteção eletrónica e revestimentos contra a corrosão, projetados para melhorar o desempenho das embarcações.
Algumas das principais aplicações incluem a união de casco a coberta, reparação e união de pequenos elementos, reparações subaquáticas ou em estaleiros secos, união e reparação de janelas, adesão de componentes interiores, etc.



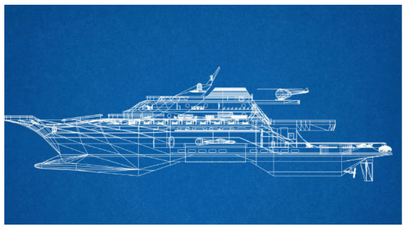

1 União de casco a coberta, alhetas e anteparas interiores.

HUNTSMAN Araldite

ARALDITE® 2015-1 Lloyd's Register	ARALDITE® 2023 Lloyd's Register

2 Reparações sob condições de água e humidade.

HUNTSMAN Araldite DOWSIL

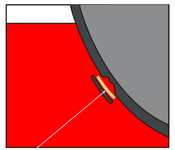

ARALDITE® 2051

- ARALDITE® 2051
- DOWSIL® 7092 -1k
- DOWSIL® 7091 - 1k
- DOWSIL® 3838 - 2k

3 União interior multissubstrato.

HUNTSMAN Araldite DOWSIL

ARALDITE® 2053	DOWSIL® 7093

4 Acessórios de segurança.

HUNTSMAN Araldite

ARALDITE® 2053

5 Lubrificação geral e conexões roscadas.

MOLYKOTE

MOLYKOTE® 3402-CLF	MOLYKOTE® P-40

6 União flexível de madeira e coberturas de plástico.

DOWSIL Merbenit

MERBENIT® DB50 IMO	DOWSIL® 7092

7 Vedação e fixação de roscas.

Permabond Engineering Adhesives

PERMABOND® A1042
- Anti-fricción, corrosión y fugas hidráulicas.

8 Reparação instantânea de molduras de borracha.

Permabond Engineering Adhesives

PERMABOND® 2011
- Unión de metales, goma, plástico y madera.

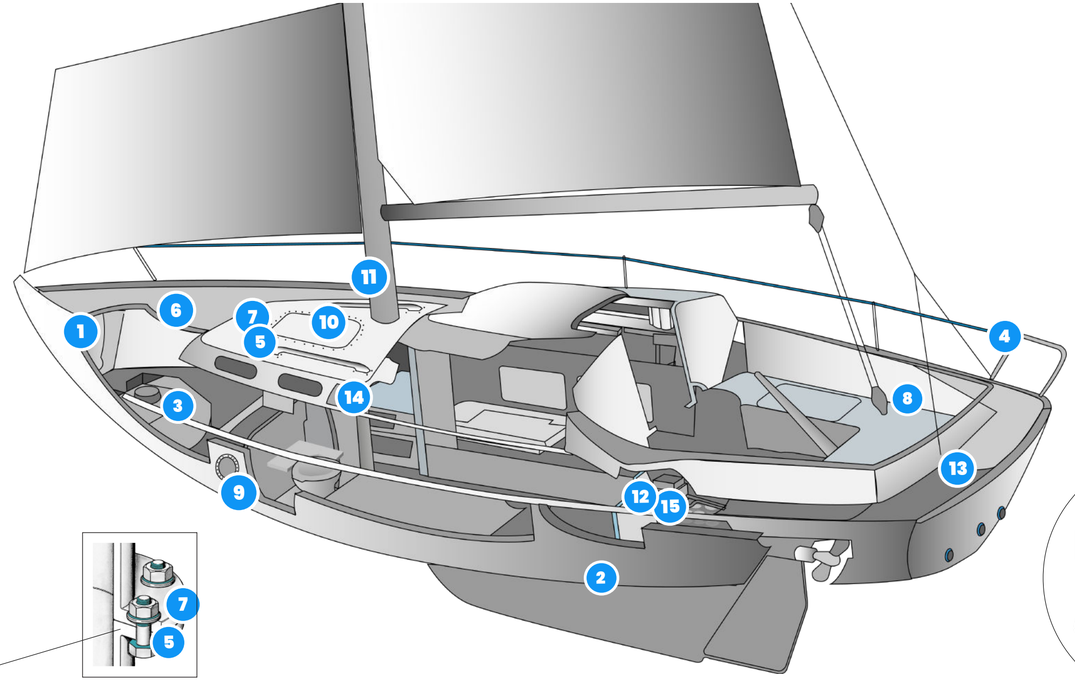



9 Olhos de buey e vedação de janelas.

DOWSIL DUPONT Merbenit Gomastit

BETASEAL® 1590 CT	GOMASTIT® V630
DOWSIL® 7091	MERBENIT® UV27

10 Reparação estrutural.

Permabond Engineering Adhesives

PERMABOND® TA4300

11 Construção e reparação de casco, mastro e coberta. Preenchimento de cavidades e fissuras.

Permabond Engineering Adhesives

PERMABOND® ET538

12 Reparações no motor.

Permabond Engineering Adhesives

PERMABOND® HM129	Fixador de roscas e parafusos.
PERMABOND® MH196	Selante para juntas formadas no local, para selar flanges e orifícios para parafusos.
PERMABOND® A131	Selante de tubulações, ideal para selar tubulações de água ou combustível, sprinklers e aquecimento.
PERMABOND® A1046	Selante para juntas formadas no local, para selar flanges e orifícios para parafusos.
PERMABOND® A134	União de peças grandes, engrenagens de eixos, rolamentos em coberta.

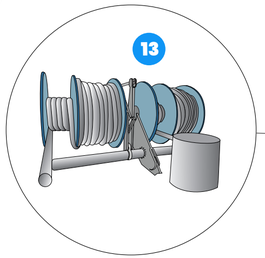

13 Cabos, fios.

KAJO

KAJO® BIOMARINE GREASE

14 União de escotilhas, elementos estruturais e acessórios de coberta.

DOWSIL Merbenit DUPONT

BETASEAL® 1590 CT	DOWSIL® 7092
DOWSIL® 7091	MERBENIT® MB55 (IMO) IMO

15 Proteção de cabos e contactos elétricos.

Tectyl

TECTYL® Multipurpose

ANTALA



www.antala.pt

DGE
SMART SPECIALTY CHEMICALS